アーバンドレン

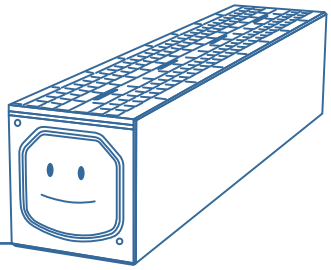

都市型側溝　vol.2

コンクリート製品総合メーカー
千葉窯業株式会社

POINT 01 自転車専用通行帯対応 (AP 型→P10~)

エプロン幅100･130･250mmの自転車専用通行帯対応型シリーズ。
従来のエプロン幅を小さくすることで自転車通行帯を確保でき安全性が高まります。

歩車道ブロックの基礎工を省き、施工性を良くしました。

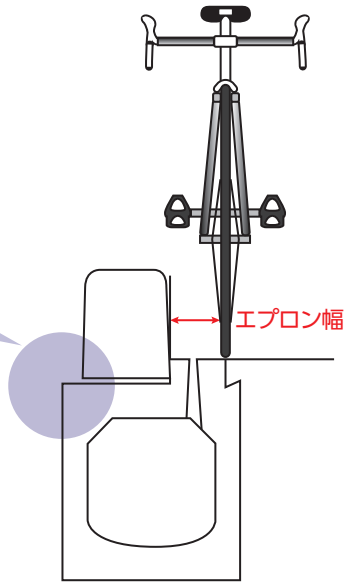

POINT 02 防草効果 (BF 型→P12~)

※千葉県･茨城県のエリア限定製品となります。

歩車道境界ブロックと側溝本体に切り欠けを設けることにより、舗装部との間に草が生えにくく、除草作業の手間が軽減されます。

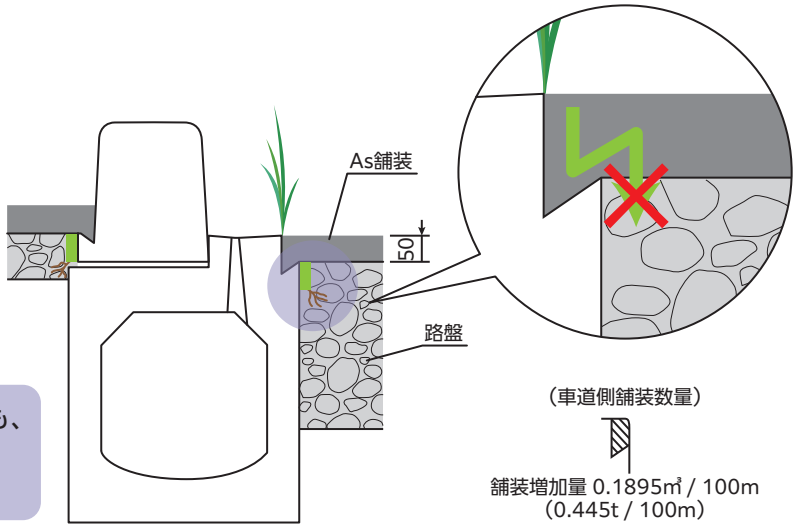

植物の種子が入り込んでも、折り返しがあるため、根の伸長を防ぎます。

(車道側舗装数量)

舗装増加量 0.1895㎥ / 100m
(0.445t / 100m)

POINT 03

可変側溝への提案

下ブロック据付後インバートコンクリート打設する際に、障害物がなく施工性が向上します。

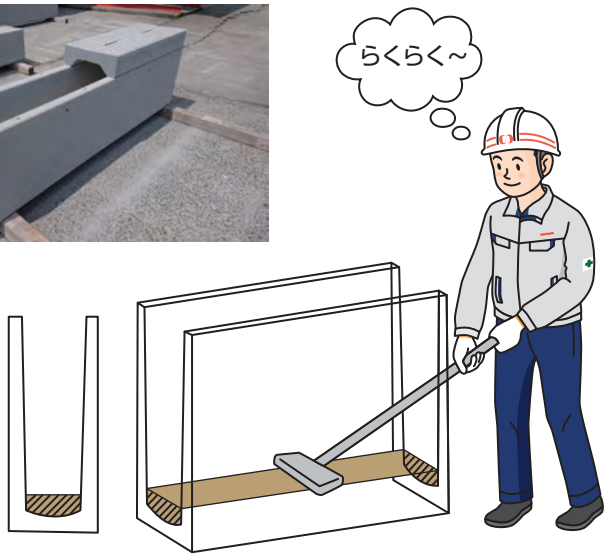

（参考）
2分割タイプ
インバートコンクリート数量表
300×300

（1mあたり）

インバートコンクリート厚	インバートコンクリート量
50mm	0.0111㎥
100mm	0.0261㎥

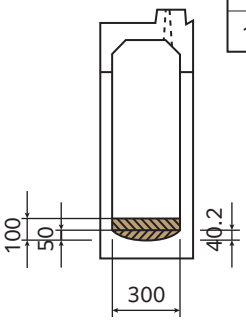

POINT 04

バス停部分や出入口に対応

（横断型→P17）

通常の道路横断部と異なり、バス停留部等の駐停車時乗入れや道路隣接地への出入口での横断通行は速度を落として通行することや頻度が低いことから以下の設計考えにより照査しています。

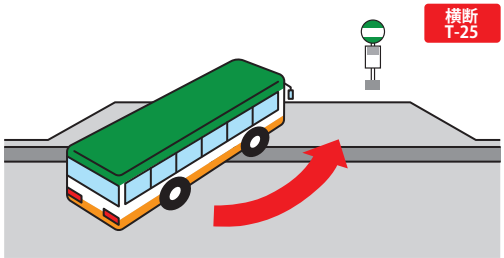

活荷重　横断T-25対応につきまして

横断型　一輪50kN(衝撃荷重i=0.3) 横断 T-25

乗入型　一輪50kN(衝撃荷重i=0.1) 乗入横断 T-25

※参考文献：コンクリート二次製品構造規格（案）
道路土工カルバート工指針

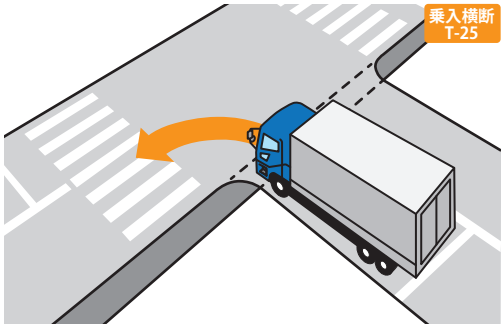

アーバンドレン ST 型

スタンダードタイプ（B250 × H250 ～ H500）

正面図
250x250（一体型）

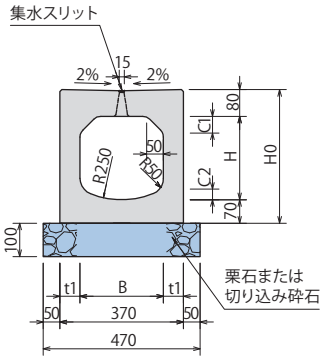

正面図
250x250～250x500（分割型）

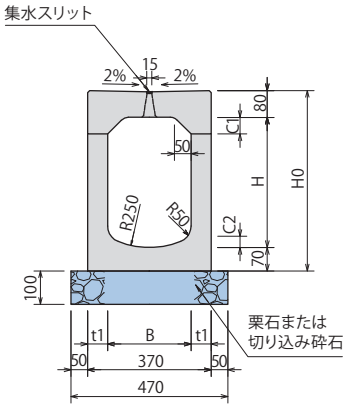

側面図

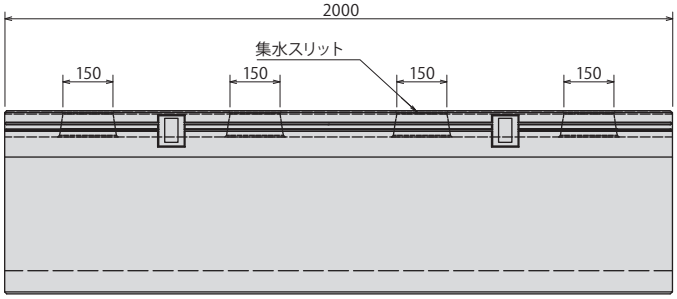

平面図

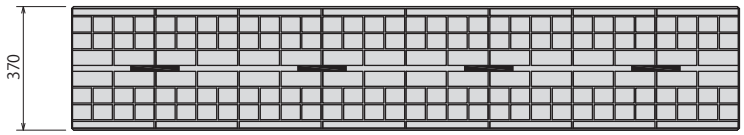

寸法表

種　類		形　状　寸　法(mm)				製品質量(kg)		合計質量
B	H	t1	C1	C2	Ho	上ブロック	下ブロック	(kg)
250	250	60	50	33	400	――	―	435
250	300	60	50	33	450	180	285	465
250	400	60	50	33	550		345	525
250	500	60	50	33	650		400	580

材料表

（10m当たり）

種　別	単　位	数　量
アーバンドレン(スタンダートタイプ)	本	5
基礎砕石(t=100mm)	m^2	4.700

グレーチングタイプ（B250 × H250 ～ H500）

正面図
（一体型）

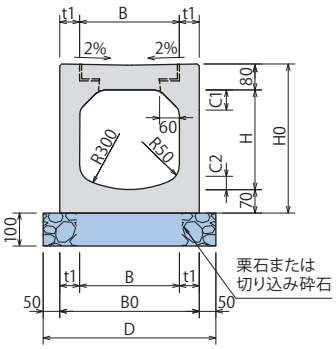

正面図
（分割型）

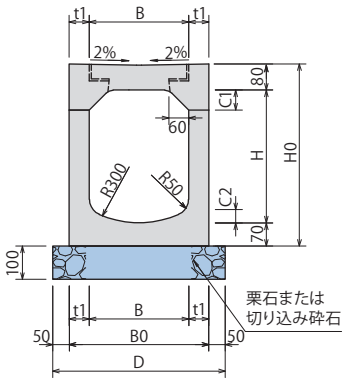

側面図

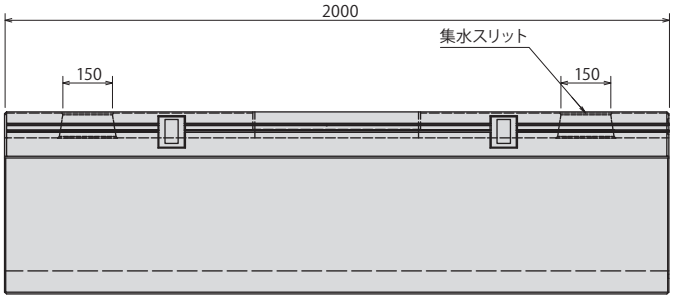

平面図

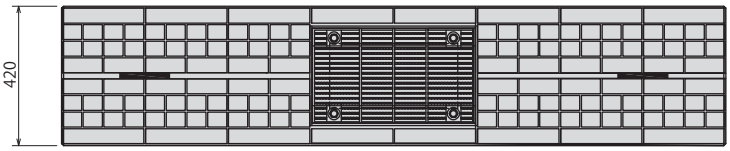

寸法表

種　類		形　状　寸　法(mm)							製品質量(kg)		合計質量
B	H	t1	t2	C1	b	H1	H2	H0	上ブロック	下ブロック	(kg)
250	250	60	70	50	230	200	400	550	75	195	270
250	300	60	70	50	230	250	450	600		210	285
250	400	60	70	50	230	350	550	700		235	310
250	500	60	70	50	230	450	650	800		265	340

材料表

（1基当たり）

種　別	単　位	数　量
アーバンドレン(桝タイプ)	本	1
基礎砕石(t=100mm)	m^2	0.470

スタンダードタイプ（B300 × H300 ～ H900）

正面図
300x300（一体型）

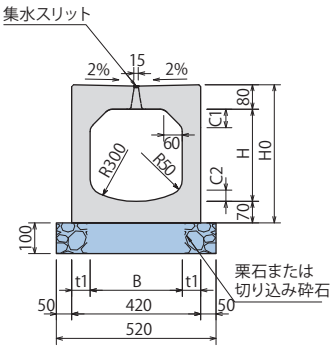

正面図
300x300～300x900（分割型）

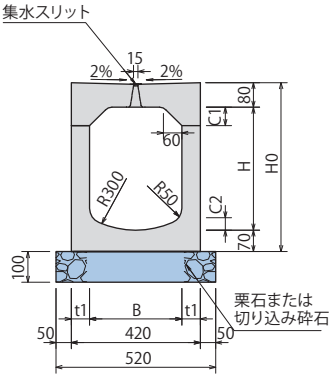

側面図

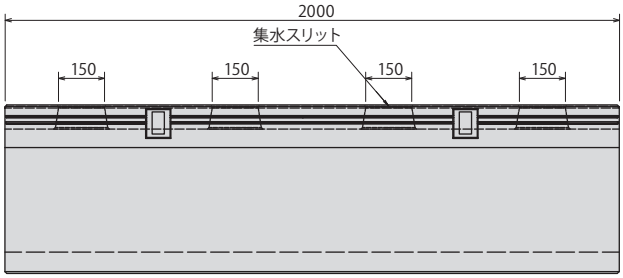

平面図

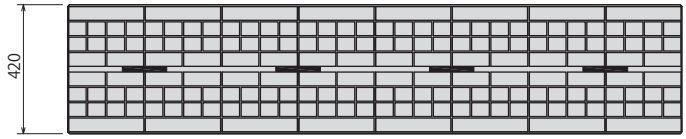

寸法表

種　類		形　状　寸　法(mm)				製品質量(kg)		合計質量
B	H	t1	C1	C2	Ho	上ブロック	下ブロック	(kg)
300	300	60	60	40	450	―――	―	510
300	400	60	60	40	550	210	360	570
300	500	60	60	40	650		415	625
300	600	60	60	40	750		475	685
300	700	60	60	40	850		535	745
300	800	60	60	40	950		590	800
300	900	60	60	40	1050		650	860

材料表

(10m当たり)

種　別	単　位	数　量
アーバンドレン(スタンダートタイプ)	本	5
基礎砕石(t=100mm)	m^2	5.200

グレーチングタイプ（B300 ～ B500 × H300 ～ H900）

正面図
（一体型）

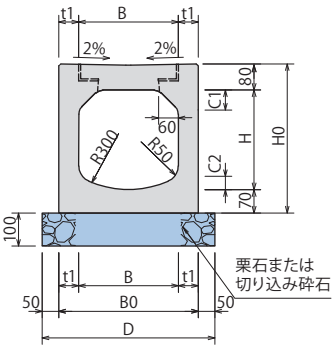

正面図
（分割型）

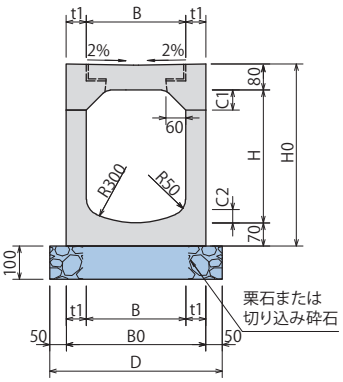

側面図

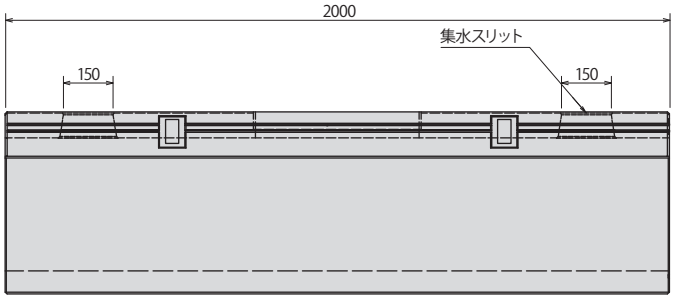

平面図

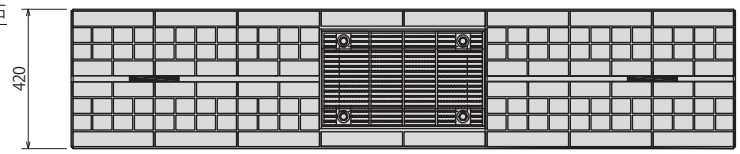

寸法表

種　類		形　状　寸　法(mm)						製品質量(kg)		合計質量
B	H	t1	C1	C2	B0	D	Ho	上ブロック	下ブロック	(kg)
300	300	60	60	40	420	520	450	―――	―	485
300	400	60	60	40	420	520	550	185	360	545
300	500	60	60	40	420	520	650		415	600
300	600	60	60	40	420	520	750		475	660
300	700	60	60	40	420	520	850		535	720
300	800	60	60	40	420	520	950		590	775
300	900	60	60	40	420	520	1050		650	835

材料表

(10m当たり)

種　別	単　位	数　量
アーバンドレン(グレーチングタイプ)	本	5
基礎砕石(t=100mm)	m^2	5.200

アーバンドレン ST 型

スタンダードタイプ（B400 × H400 ～ H900）

正面図
400x400（一体型）

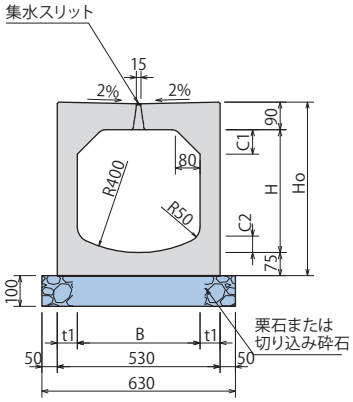

正面図
400x400～400x900（分割型）

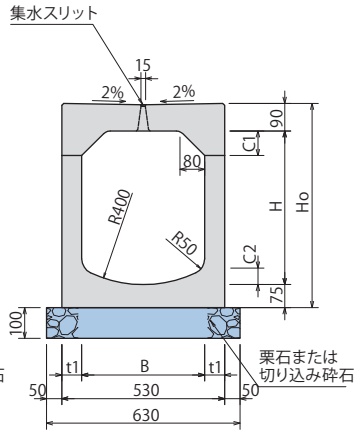

側面図

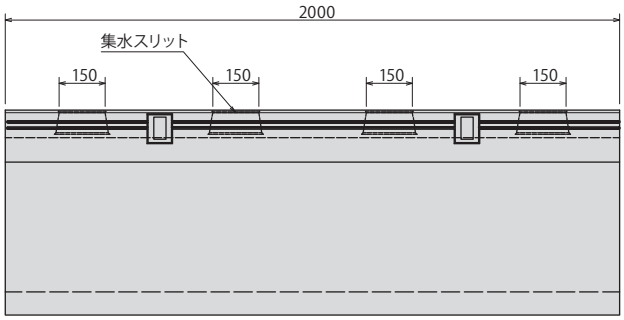

平面図

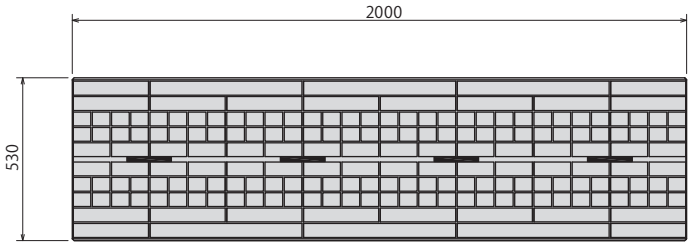

寸法表

種　類		形　状　寸　法(mm)				製品質量(kg)		合計質量
B	H	t1	C1	C2	Ho	上ブロック	下ブロック	(kg)
400	400	65	80	54	565	———	—	730
400	500	65	80	54	665	305	490	795
400	600	65	80	54	765		555	860
400	700	65	80	54	865		615	920
400	800	65	80	54	965		675	980
400	900	65	80	54	1065		740	1045

材料表

(10m当たり)

種　別	単　位	数　量
アーバンドレン(スタンダードタイプ)	本	5
基礎砕石(t=100mm)	m^2	6.300

グレーチングタイプ（B400 × H400 ～ H900）

正面図
（一体型）

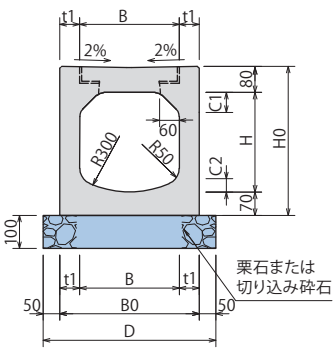

正面図
（分割型）

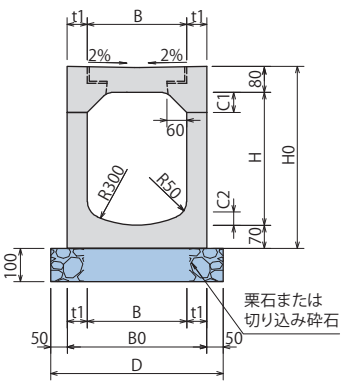

側面図

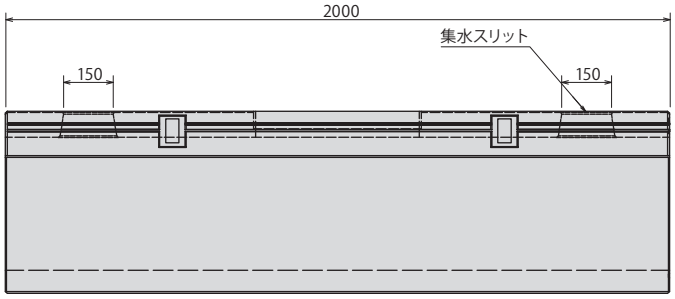

平面図

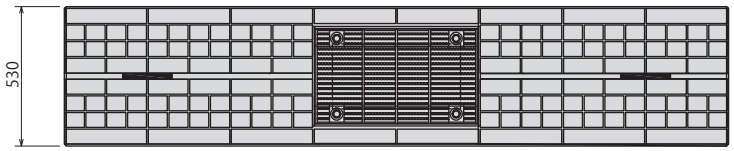

寸 法 表

種　類		形　状　寸　法(mm)						製品質量(kg)		合計質量
B	H	t1	C1	C2	B0	D	Ho	上ブロック	下ブロック	(kg)
400	400	65	80	54	530	630	565	———	—	700
400	500	65	80	54	530	630	665	275	490	765
400	600	65	80	54	530	630	765		555	830
400	700	65	80	54	530	630	865		615	890
400	800	65	80	54	530	630	965		675	950
400	900	65	80	54	530	630	1065		740	1015

材料表

(10m当たり)

種　別	単　位	数　量
アーバンドレン(グレーチングタイプ)	本	5
基礎砕石(t=100mm)	m^2	5.200

スタンダードタイプ（B500 × H500 ～ H900）

正面図
500x500（一体型）

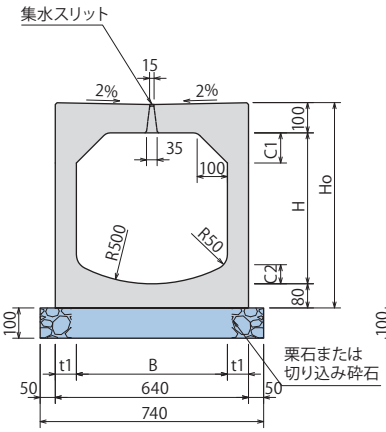

正面図
500x500～500x900（分割型）

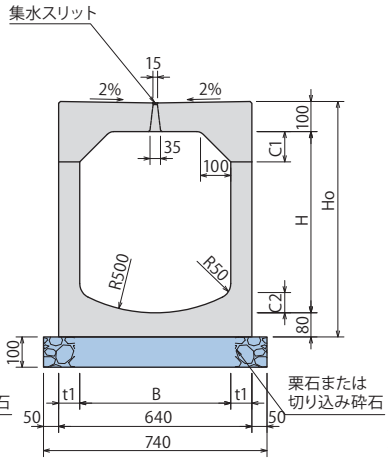

側面図

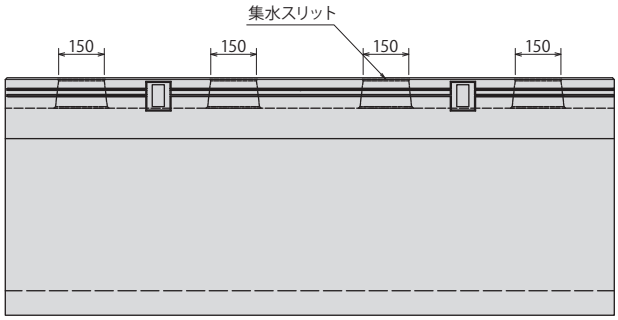

平面図

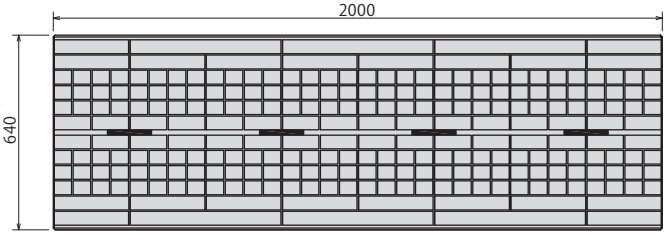

寸法表

種　類		形　状　寸　法(mm)				製品質量(kg)		合計質量
B	H	t1	C1	C2	Ho	上ブロック	下ブロック	(kg)
500	500	70	100	67	680	———	—	985
500	600	70	100	67	780	415	640	1055
500	700	70	100	67	880		705	1120
500	800	70	100	67	980		770	1185
500	900	70	100	67	1080		840	1255

材料表

(10m当たり)

種　別	単　位	数　量
アーバンドレン(スタンダードタイプ)	本	5
基礎砕石(t=100mm)	m²	7.400

グレーチングタイプ（B500 × H500 ～ H900）

正面図
（一体型）

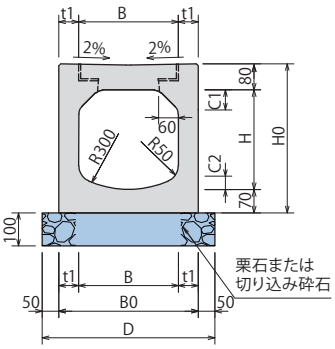

正面図
（分割型）

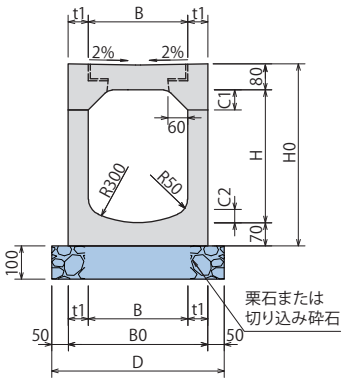

側面図

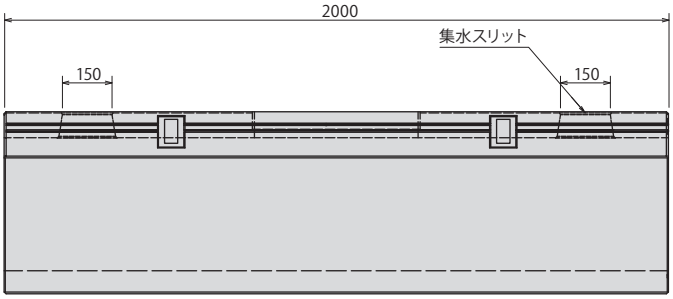

平面図

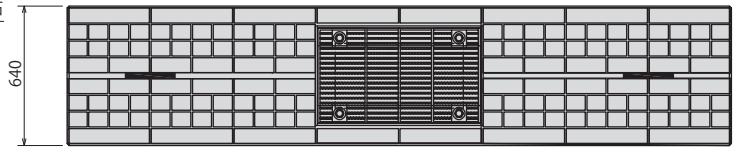

寸 法 表

種　類		形　状　寸　法(mm)						製品質量(kg)		合計質量
B	H	t1	C1	C2	B0	D	Ho	上ブロック	下ブロック	(kg)
500	500	70	100	67	640	740	680	———	—	945
500	600	70	100	67	640	740	780	375	640	1015
500	700	70	100	67	640	740	880		705	1080
500	800	70	100	67	640	740	980		770	1145
500	900	70	100	67	640	740	1080		840	1215

材料表

(10m当たり)

種　別	単　位	数　量
アーバンドレン(グレーチングタイプ)	本	5
基礎砕石(t=100mm)	m²	5.200

桝タイプ（B250 ～ B500× H250 ～ H900）

正面図

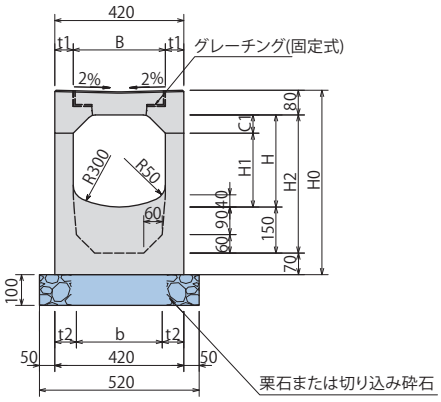

側面図

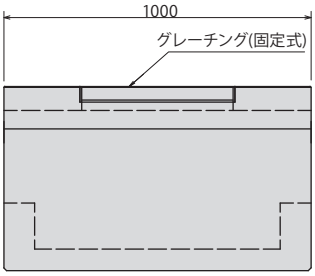

平面図

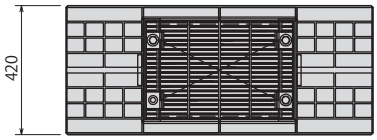

寸法表

種類		形状寸法							製品質量(kg)		合計質量
B	H	t1	t2	b	C1	H1	H2	H0	上ブロック	下ブロック	(kg)
250	250	60	70	230	50	200	400	550	75	195	270
250	300	60	70	230	50	250	450	600		210	285
250	400	60	70	230	50	350	550	700		235	310
250	500	60	70	230	50	450	650	800		265	340

材料表

(1基当たり)

種別	単位	数量
アーバンドレン(桝タイプ)	本	1
基礎砕石(t=100mm)	m²	0.470

種類		形状寸法							製品質量(kg)		合計質量
B	H	t1	t2	b	C1	H1	H2	H0	上ブロック	下ブロック	(kg)
300	300	60	70	280	60	240	450	600	80	220	300
300	400	60	70	280	60	340	550	700		250	330
300	500	60	70	280	60	440	650	800		280	360
300	600	60	70	280	60	540	750	900		305	385
300	700	60	70	280	60	640	850	1000		335	415
300	800	60	70	280	60	740	950	1100		365	445
300	900	60	70	280	60	840	1050	1200		395	475

(1基当たり)

種別	単位	数量
アーバンドレン(桝タイプ)	本	1
基礎砕石(t=100mm)	m²	0.520

種類		形状寸法							製品質量(kg)		合計質量
B	H	t1	t2	b	C1	H1	H2	H0	上ブロック	下ブロック	(kg)
400	400	65	75	380	80	320	550	715	125	295	420
400	500	65	75	380	80	420	650	815		325	450
400	600	65	75	380	80	520	750	915		355	480
400	700	65	75	380	80	620	850	1015		390	515
400	800	65	75	380	80	720	950	1115		420	545
400	900	65	75	380	80	820	1050	1215		450	575

(1基当たり)

種別	単位	数量
アーバンドレン(桝タイプ)	本	1
基礎砕石(t=100mm)	m²	0.630

種類		形状寸法							製品質量(kg)		合計質量
B	H	t1	t2	b	C1	H1	H2	H0	上ブロック	下ブロック	(kg)
500	500	70	80	480	100	400	650	830	165	375	540
500	600	70	80	480	100	500	750	930		410	575
500	700	70	80	480	100	600	850	1030		445	610
500	800	70	80	480	100	700	950	1130		475	640
500	900	70	80	480	100	800	1050	1230		510	675

(1基当たり)

種別	単位	数量
アーバンドレン(桝タイプ)	本	1
基礎砕石(t=100mm)	m²	0.740

桝タイプ（B300 ～ B500 × H1000 ～ H1500）

正面図

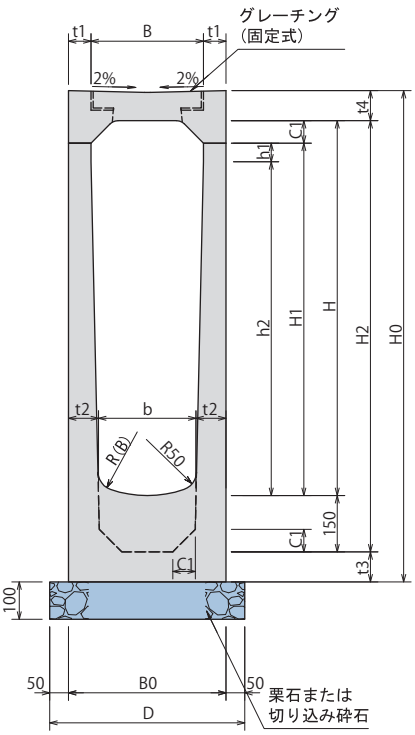

寸法表

種類		形状寸法(mm)													製品質量(kg)		合計質量
B	H	t1	t2	t3	t4	b	B0	D	C1	h1	h2	H1	H2	H0	上ブロック	下ブロック	(kg)
300	1000	60	80	80	80	260	420	520	60	50	890	940	1150	1310	80	485	565
300	1100	60	80	80	80	260	420	520	60	150	890	1040	1250	1410		510	590
300	1200	60	80	80	80	260	420	520	60	250	890	1140	1350	1510		540	620
300	1300	60	80	80	80	260	420	520	60	350	890	1240	1450	1610		570	650
300	1400	60	80	80	80	260	420	520	60	450	890	1340	1550	1710		600	680
300	1500	60	80	80	80	260	420	520	60	550	890	1440	1650	1810		625	705

種類		形状寸法(mm)													製品質量(kg)		合計質量
B	H	t1	t2	t3	t4	b	B0	D	C1	h1	h2	H1	H2	H0	上ブロック	下ブロック	(kg)
400	1000	65	85	90	90	360	530	630	80	50	870	920	1150	1330	125	550	675
400	1100	65	85	90	90	360	530	630	80	150	870	1020	1250	1430		580	705
400	1200	65	85	90	90	360	530	630	80	250	870	1120	1350	1530		610	735
400	1300	65	85	90	90	360	530	630	80	350	870	1220	1450	1630		640	765
400	1400	65	85	90	90	360	530	630	80	450	870	1320	1550	1730		675	800
400	1500	65	85	90	90	360	530	630	80	550	870	1420	1650	1830		705	830

種類		形状寸法(mm)													製品質量(kg)		合計質量
B	H	t1	t2	t3	t4	b	B0	D	C1	h1	h2	H1	H2	H0	上ブロック	下ブロック	(kg)
500	1000	70	90	95	100	460	640	740	100	50	850	900	1150	1345	165	615	780
500	1100	70	90	95	100	460	640	740	100	150	850	1000	1250	1445		650	815
500	1200	70	90	95	100	460	640	740	100	250	850	1100	1350	1545		680	843
500	1300	70	90	95	100	460	640	740	100	350	850	1200	1450	1645		715	880
500	1400	70	90	95	100	460	640	740	100	450	850	1300	1550	1745		750	915
500	1500	70	90	95	100	460	640	740	100	550	850	1400	1650	1845		780	945

スタンダードタイプ深型（B300 ～ B500 × H1000 ～ H1500）

正面図

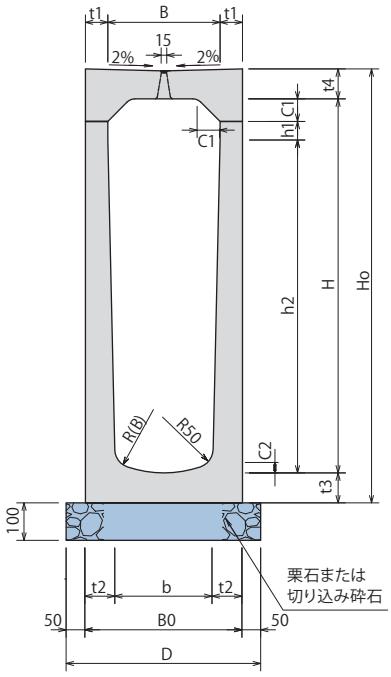

寸法表

種類		形状寸法(mm)													製品質量(kg)		合計質量
B	H	t1	t2	t3	t4	b	B0	D	C1	C2	h1	h2	H0		上ブロック	下ブロック	(kg)
300	1000	60	80	80	80	260	420	520	60	30	50	890	1160		210	805	1015
300	1100	60	80	80	80	260	420	520	60	30	150	890	1260			860	1070
300	1200	60	80	80	80	260	420	520	60	30	250	890	1360			920	1130
300	1300	60	80	80	80	260	420	520	60	30	350	890	1460			975	1185
300	1400	60	80	80	80	260	420	520	60	30	450	890	1560			1035	1245
300	1500	60	80	80	80	260	420	520	60	30	550	890	1660			1095	1305

種類		形状寸法(mm)													製品質量(kg)		合計質量
B	H	t1	t2	t3	t4	b	B0	D	C1	C2	h1	h2	H0		上ブロック	下ブロック	(kg)
400	1000	65	85	90	90	360	530	630	80	43	50	870	1180		305	915	1220
400	1100	65	85	90	90	360	530	630	80	43	150	870	1280			975	1280
400	1200	65	85	90	90	360	530	630	80	43	250	870	1380			1040	1345
400	1300	65	85	90	90	360	530	630	80	43	350	870	1480			1100	1405
400	1400	65	85	90	90	360	530	630	80	43	450	870	1580			1165	1470
400	1500	65	85	90	90	360	530	630	80	43	550	870	1680			1225	1530

種類		形状寸法(mm)													製品質量(kg)		合計質量
B	H	t1	t2	t3	t4	b	B0	D	C1	C2	h1	h2	H0		上ブロック	下ブロック	(kg)
500	1000	70	90	95	100	460	640	740	100	57	50	850	1195		415	1025	1440
500	1100	70	90	95	100	460	640	740	100	57	150	850	1295			1090	1505
500	1200	70	90	95	100	460	640	740	100	57	250	850	1395			1155	1570
500	1300	70	90	95	100	460	640	740	100	57	350	850	1495			1225	1640
500	1400	70	90	95	100	460	640	740	100	57	450	850	1595			1290	1705
500	1500	70	90	95	100	460	640	740	100	57	550	850	1695			1360	1775

AP100 タイプ（B300 × H300 ～ H900）

正面図
300x300（一体型）

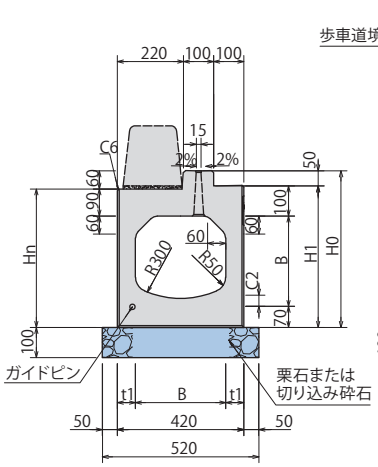

正面図
300x300～300x900（分割型）

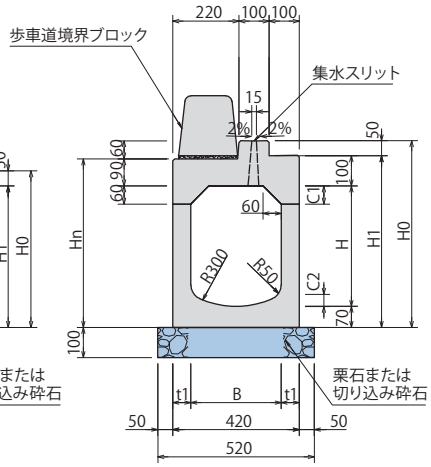

側面図

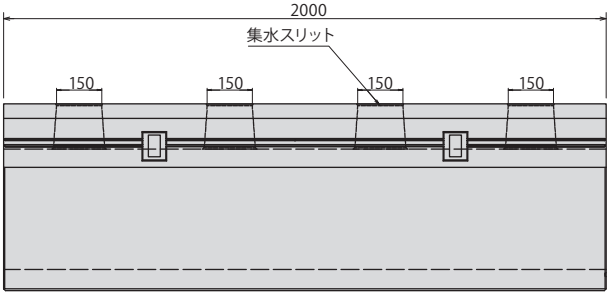

平面図

寸法表

種類		形状寸法						製品質量(kg)		合計質量
B	H	t1	C1	C2	H0	H1	Hn	上ブロック	下ブロック	(kg)
300	300	60	60	40	520	470	455	———	—	570
300	400	60	60	40	620	570	560	270	360	630
300	500	60	60	40	720	670	660		415	685
300	600	60	60	40	820	770	760		475	745
300	700	60	60	40	920	870	860		535	805
300	800	60	60	40	1020	970	960		590	860
300	900	60	60	40	1120	1070	1060		650	920

材料表

(10m当たり)

種別	単位	数量
アーバンドレン(AP100タイプ)	本	5
基礎砕石(t=100mm)	m^2	5.200

桝タイプ（B300 × H300 ～ H900）

正面図

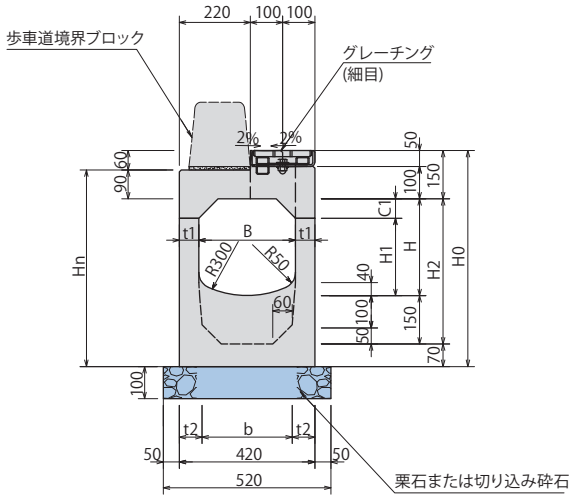

側面図

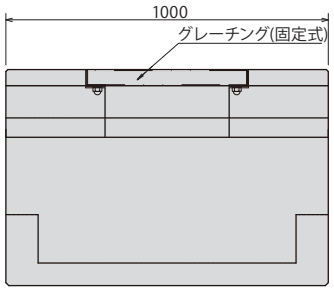

平面図

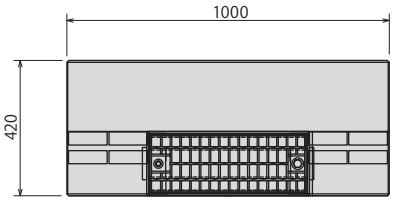

寸法表

種類		形状寸法								製品質量(kg)		合計質量
B	H	t1	t2	C1	b	H1	H2	H0	Hn	上ブロック	下ブロック	(kg)
300	300	60	70	60	280	240	450	670	610	115	220	335
300	400	60	70	60	280	340	550	770	710		250	365
300	500	60	70	60	280	440	650	870	810		280	395
300	600	60	70	60	280	540	750	970	910		305	420
300	700	60	70	60	280	640	850	1070	1010		335	450
300	800	60	70	60	280	740	950	1170	1110		365	480
300	900	60	70	60	280	840	1050	1270	1210		395	510

材料表

(1基当たり)

種別	単位	数量
アーバンドレン(桝タイプ)	本	1
基礎砕石(t=100mm)	m^2	0.520

AP250 タイプ（B300 × H300 ～ H900）

正面図
300x300（一体型）

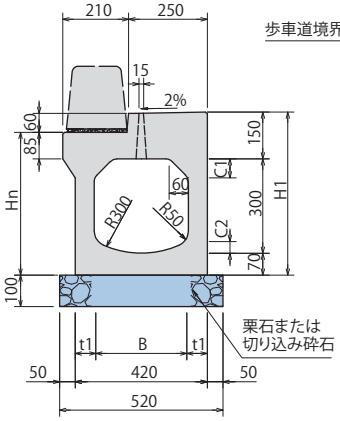

正面図
300x300～300x900（分割型）

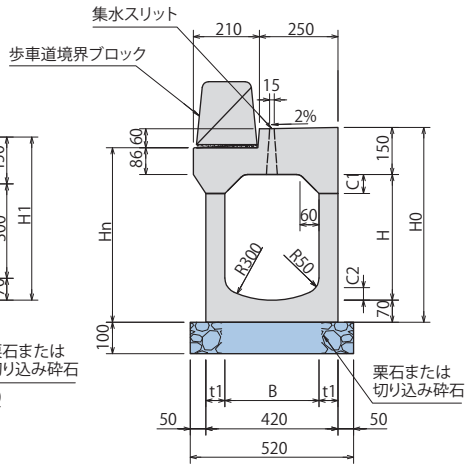

側面図

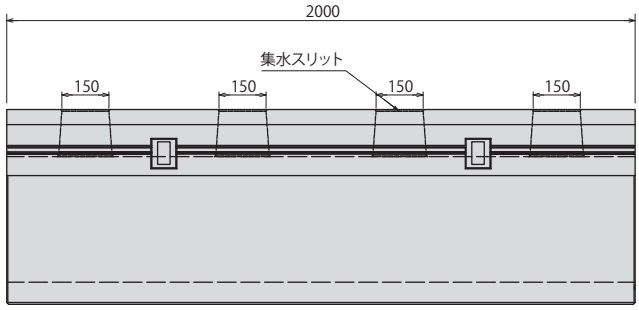

平面図

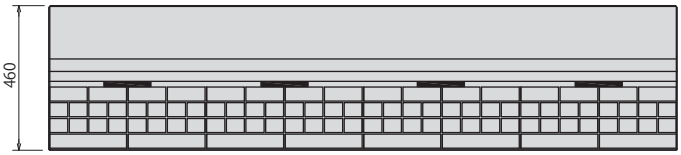

寸法表

種　類		形　状　寸　法					製品質量(kg)		合計質量
B	H	t1	C1	C2	H0	Hn	上ブロック	下ブロック	(kg)
300	300	60	60	40	520	455	―――	―	625
300	400	60	60	40	620	555	325	360	685
300	500	60	60	40	720	655		415	740
300	600	60	60	40	820	755		475	800
300	700	60	60	40	920	855		535	860
300	800	60	60	40	1020	955		590	915
300	900	60	60	40	1120	1055		650	975

材料表

(10m当たり)

種　別	単　位	数　量
アーバンドレン(ＡＰ250タイプ)	本	5
基礎砕石(t=100mm)	m^2	5.200

桝タイプ（B300 × H300 ～ H900）

正面図

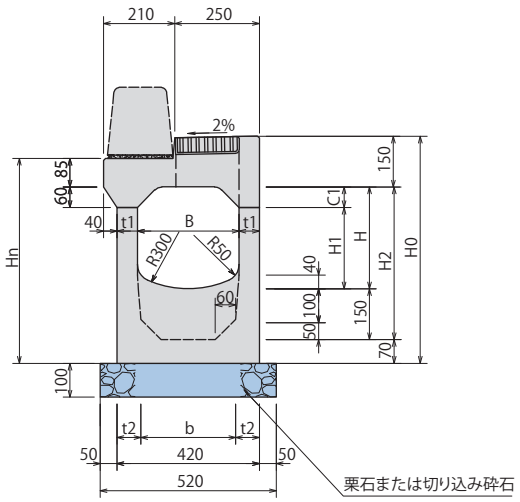

側面図

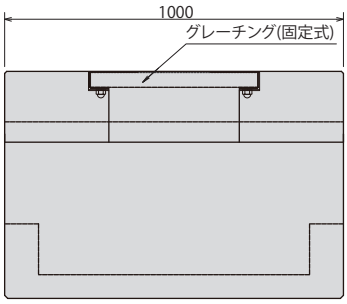

平面図

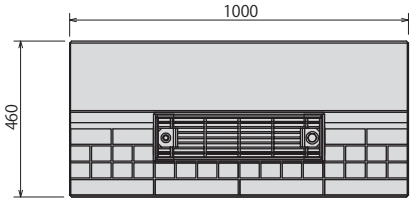

寸法表

種　類		形　状　寸　法								製品質量(kg)		合計質量
B	H	t1	t2	C1	b	H1	H2	H0	Hn	上ブロック	下ブロック	(kg)
300	300	60	70	60	280	240	450	670	605	135	220	355
300	400	60	70	60	280	340	550	770	705		250	385
300	500	60	70	60	280	440	650	870	805		280	415
300	600	60	70	60	280	540	750	970	905		305	440
300	700	60	70	60	280	640	850	1070	1005		335	470
300	800	60	70	60	280	740	950	1170	1105		365	500
300	900	60	70	60	280	840	1050	1270	1205		395	530

材料表

(1基当たり)

種　別	単　位	数　量
アーバンドレン(桝タイプ)	本	1
基礎砕石(t=100mm)	m^2	0.520

アーバンドレン BF 型　※千葉県、茨城県のエリア限定

BF タイプ（B300 × H300 ～ H900）

正面図
300x300（一体型）

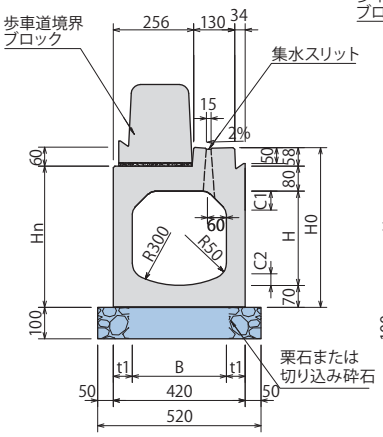

正面図
300x300～300x900（分割型）

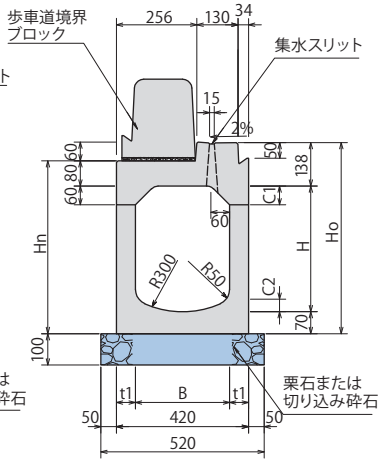

側面図

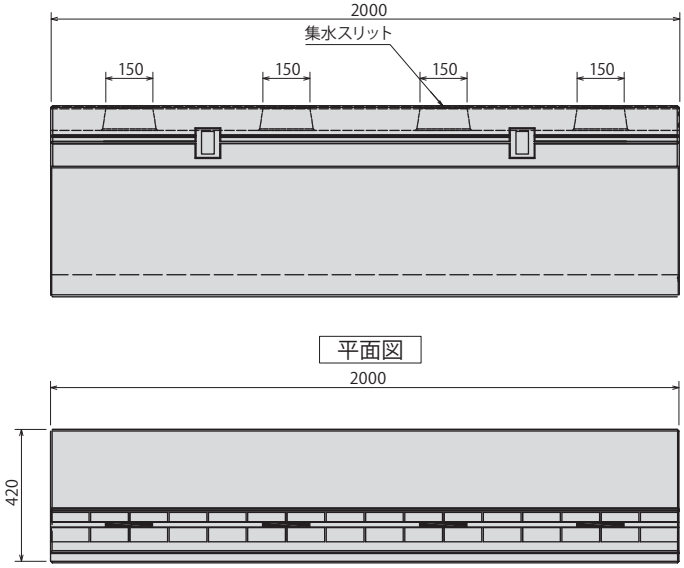

寸法表

種　類		形　状　寸　法					製品質量(kg)		合計質量
B	H	t1	C1	C2	H0	Hn	上ブロック	下ブロック	(kg)
300	300	60	60	40	508	450	――	―	555
300	400	60	60	40	608	550	250	360	610
300	500	60	60	40	708	650		415	665
300	600	60	60	40	808	750		475	725
300	700	60	60	40	908	850		535	785
300	800	60	60	40	1008	950		590	840
300	900	60	60	40	1108	1050		650	900

材料表

(10m当たり)

種　別	単　位	数　量
アーバンドレン(ＢＦタイプ)	本	5
基礎砕石(t=100mm)	m^2	5.200

桝タイプ（B300 × H300 ～ H900）

正面図

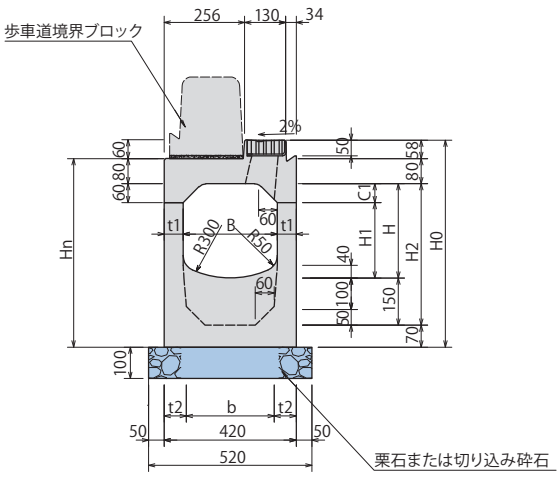

側面図

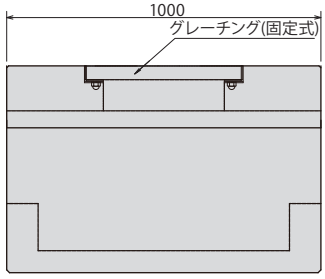

平面図

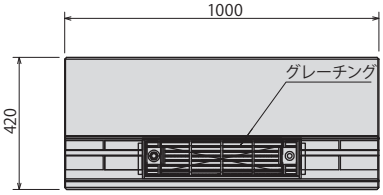

寸法表

種　類		形　状　寸　法								製品質量(kg)		合計質量
B	H	t1	t2	C1	b	H1	H2	H0	Hn	上ブロック	下ブロック	(kg)
300	300	60	70	60	280	240	450	658	600	110	220	330
300	400	60	70	60	280	340	550	758	700		250	360
300	500	60	70	60	280	440	650	858	800		280	390
300	600	60	70	60	280	540	750	958	900		305	415
300	700	60	70	60	280	640	850	1058	1000		335	445
300	800	60	70	60	280	740	950	1158	1100		365	475
300	900	60	70	60	280	840	1050	1258	1200		395	505

材料表

(1基当たり)

種　別	単　位	数　量
アーバンドレン(桝タイプ)	本	1
基礎砕石(t=100mm)	m^2	0.520

アーバンドレン BF 型　※千葉県、茨城県のエリア限定

BF タイプ（B400 × H400 ～ H900）

正面図

400x400（一体型）

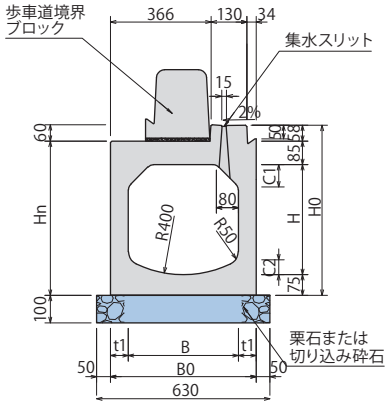

正面図

400x500～400x900

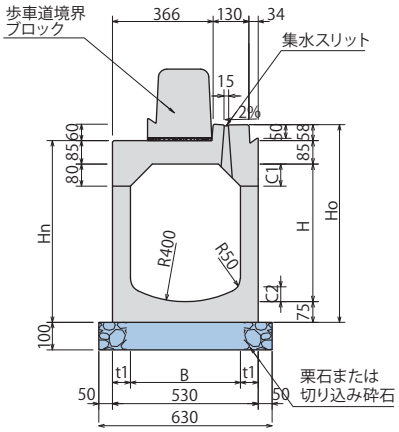

側面図

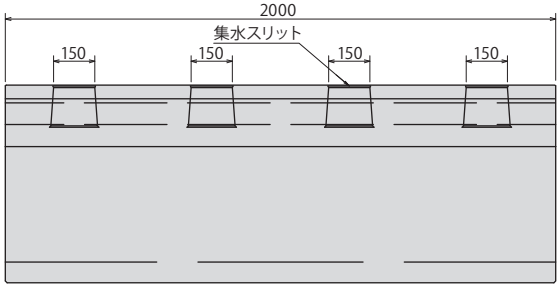

平面図

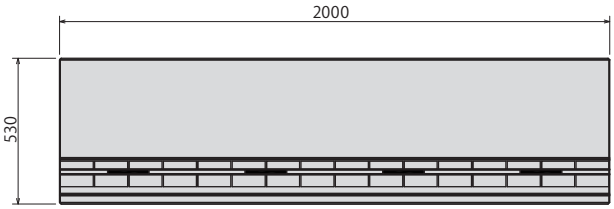

寸法表

種　類		形　状　寸　法					製品質量(kg)		合計質量
B	H	t1	C1	C2	H0	Hn	上ブロック	下ブロック	(kg)
400	400	65	80	54	618	560	——	—	760
400	500	65	80	54	718	660	335	490	825
400	600	65	80	54	818	760		555	890
400	700	65	80	54	918	860		615	950
400	800	65	80	54	1018	960		675	1010
400	900	65	80	54	1108	1060		740	1075

材料表

(10m当たり)

種　別	単　位	数　量
アーバンドレン(ＢＦタイプ)	本	5
基礎砕石(t=100mm)	m^2	6.300

桝タイプ（B400 × H400 ～ H900）

正面図

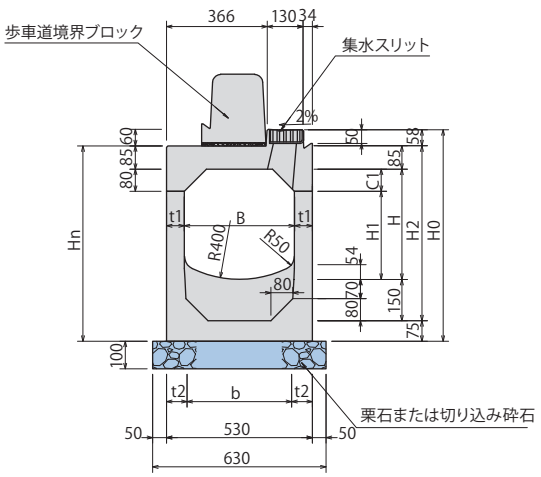

側面図

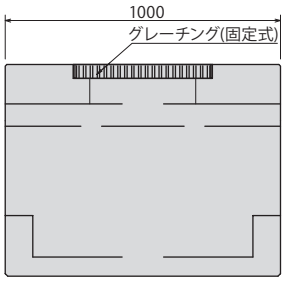

平面図

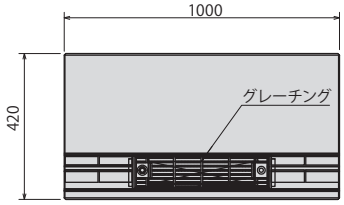

寸法表

種　類		形　状　寸　法								製品質量(kg)		合計質量
B	H	t1	t2	C1	b	H1	H2	H0	Hn	上ブロック	下ブロック	(kg)
400	400	65	75	80	380	320	635	768	710	170	295	465
400	500	65	75	80	380	420	735	868	810		325	495
400	600	65	75	80	380	520	835	968	910		355	525
400	700	65	75	80	380	620	935	1068	1010		390	560
400	800	65	75	80	380	720	1035	1168	1110		420	590
400	900	65	75	80	380	820	1135	1268	1210		450	620

材料表

(1基当たり)

種　別	単　位	数　量
アーバンドレン(桝タイプ)	本	1
基礎砕石(t=100mm)	m^2	0.630

アーバンドレン BF 型（グレーチングタイプ）

グレーチングタイプ（B300 × H300 ～ H900）

正面図
300x300（一体型）

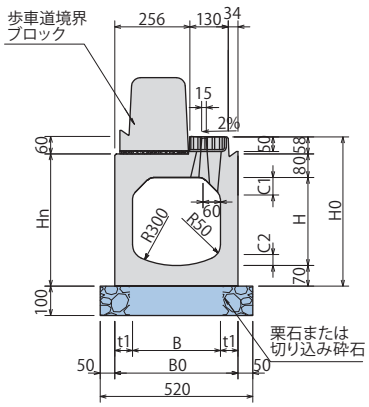

正面図
300x300～300x900

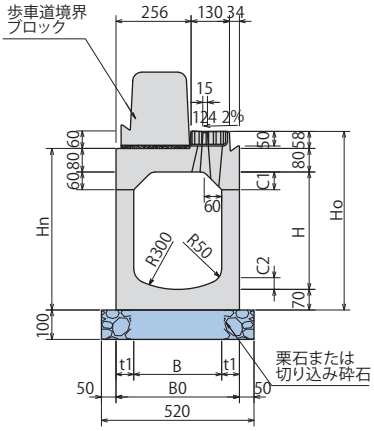

側面図

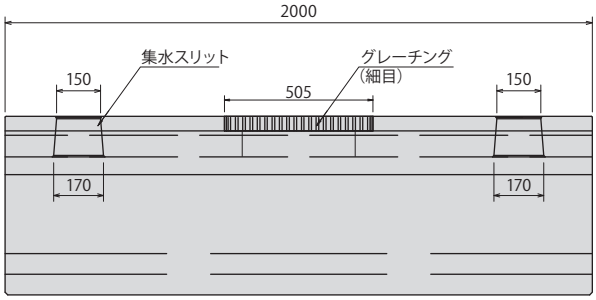

平面図

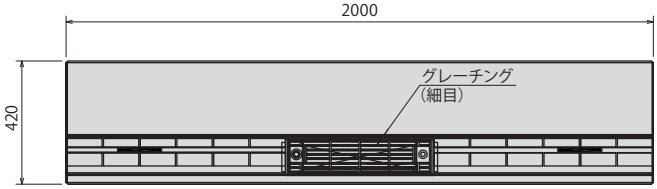

寸法表

種　類		形　状　寸　法					製品質量(kg)		合計質量
B	H	t1	C1	C2	H0	Hn	上ブロック	下ブロック	(kg)
300	300	60	60	40	508	450	——	—	535
300	400	60	60	40	608	550	230	360	590
300	500	60	60	40	708	650		415	645
300	600	60	60	40	808	750		475	705
300	700	60	60	40	908	850		535	765
300	800	60	60	40	1008	950		590	820
300	900	60	60	40	1108	1050		650	880

材料表

(10m当たり)

種　別	単　位	数　量
アーバンドレンＢＦ型(グレーチングタイプ)	本	5
基礎砕石(t=100mm)	m²	5.200

グレーチングタイプ（B400 × H400 ～ H900）

正面図
400x400（一体型）

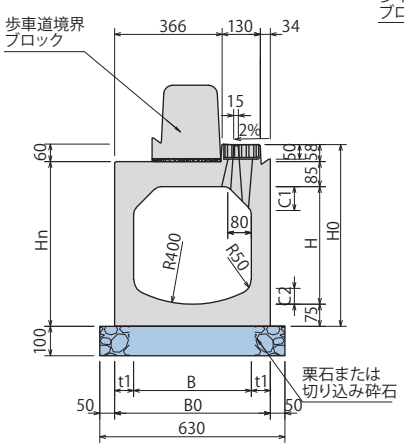

正面図
400x400～400x900

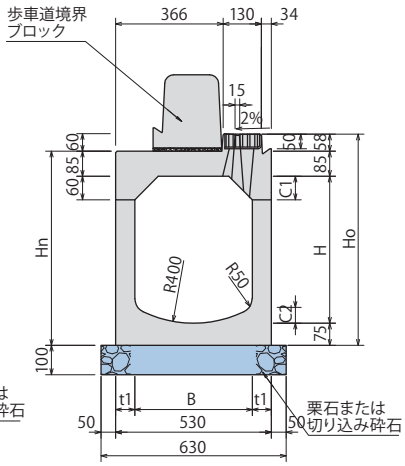

側面図

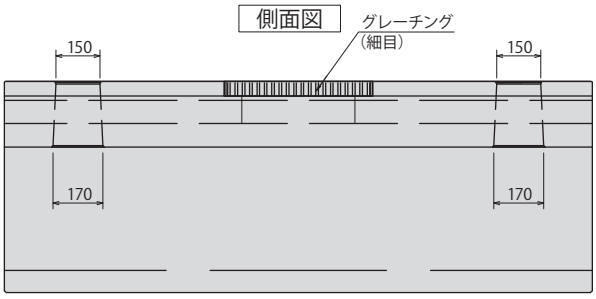

平面図

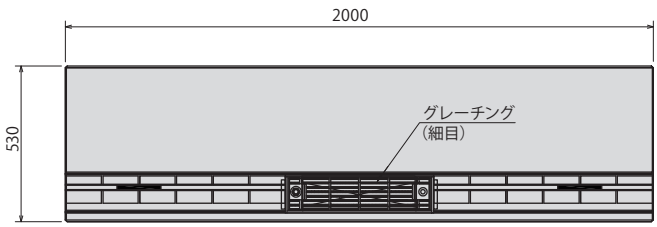

寸法表

種　類		形　状　寸　法					製品質量(kg)		合計質量
B	H	t1	C1	C2	H0	Hn	上ブロック	下ブロック	(kg)
400	400	65	80	54	618	560	——	—	754
400	500	65	80	54	718	660	320	490	810
400	600	65	80	54	818	760		555	875
400	700	65	80	54	918	860		615	935
400	800	65	80	54	1018	960		675	995
400	900	65	80	54	1108	1060		740	1060

材料表

(10m当たり)

種　別	単　位	数　量
アーバンドレン(グレーチングタイプ)	本	5
基礎砕石(t=100mm)	m²	6.300

BF 型用歩車道ブロック　※千葉県、茨城県のエリア限定

セミフラット B　防草タイプ

正面図

基本 水抜 (H50) 217kg

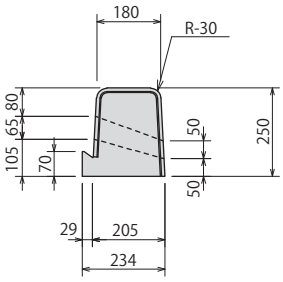

側面図

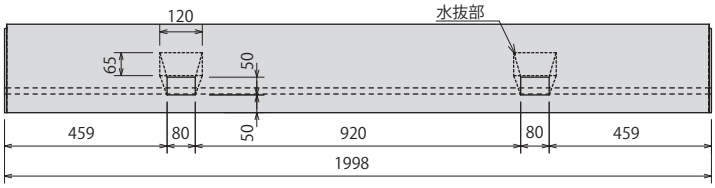

正面図

斜50 204kg

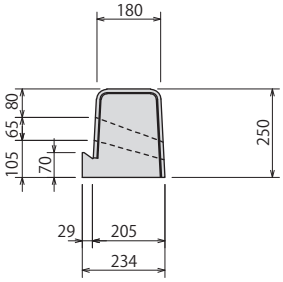

側面図

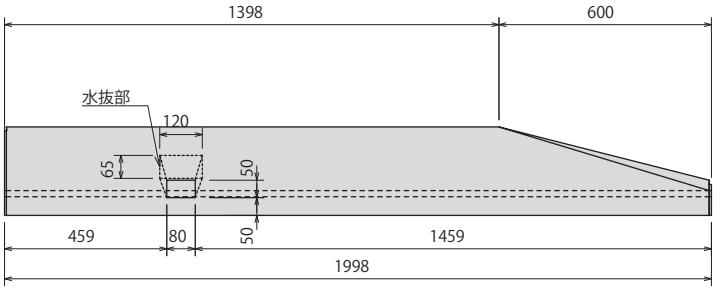

正面図

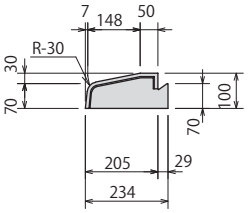

正面図

平50 47kg

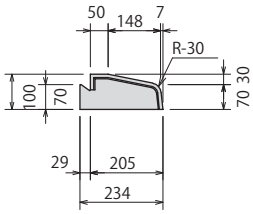

側面図

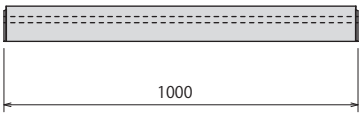

片面歩車道ブロック C　防草タイプ

正面図

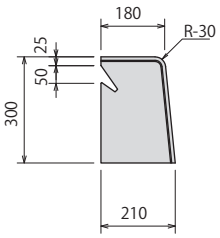

側面図

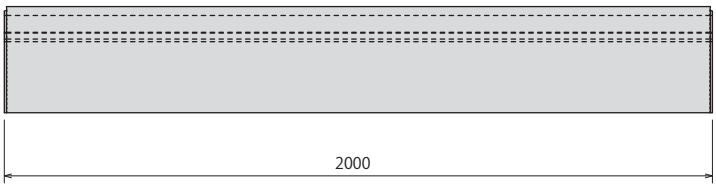

※L=600も製造可能（参考重量83kg）　（参考重量　274kg）

溝部コンクリート増加量
0.135㎥/100m（片側）

アーバンドレン 片勾配型

片勾配タイプ（B300 × H300 ～ H900）

正面図
300x300（一体型）

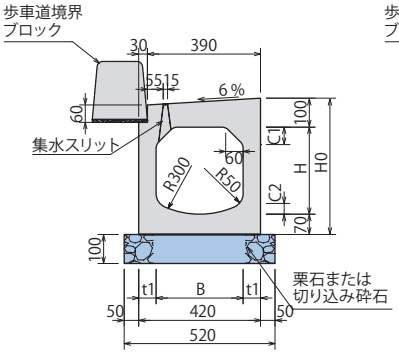

正面図
300x300～300x900（分割型）

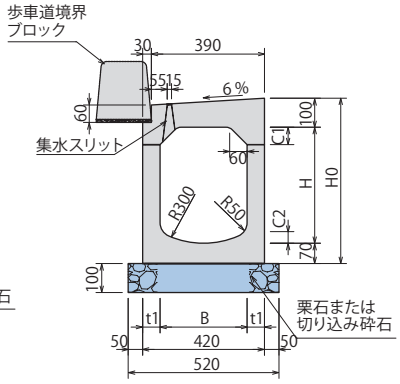

側面図

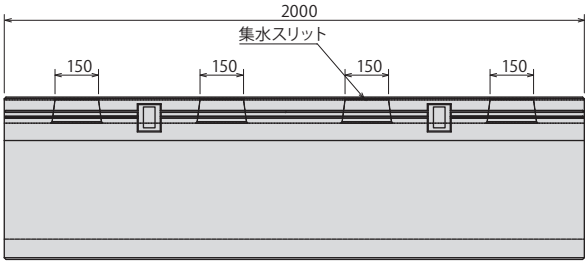

平面図
模様有り

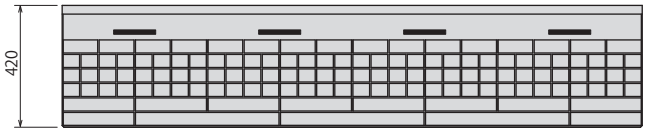

模様なし

寸 法 表

種　類		形状寸法(mm)				製品質量(kg)		合計質量
B	H	t1	C1	C2	Ho	上ブロック	下ブロック	(kg)
300	300	60	60	40	450	―――	―	520
300	400	60	60	40	550	220	360	580
300	500	60	60	40	650		415	635
300	600	60	60	40	750		475	695
300	700	60	60	40	850		525	755
300	800	60	60	40	950		590	810
300	900	60	60	40	1050		650	870

材料表　(10m当たり)

種　別	単　位	数　量
アーバンドレン(片勾配タイプ)	本	5
基礎砕石(t=100mm)	m²	5.200

桝タイプ（B300 × H300 ～ H900）

正面図

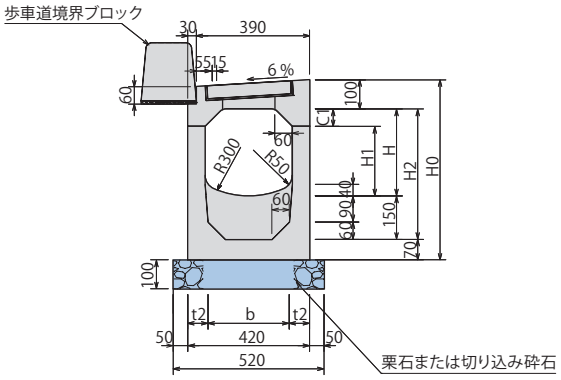

側面図

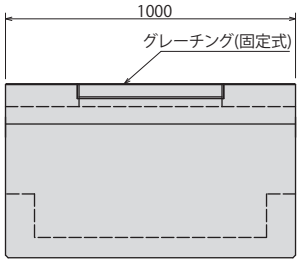

平面図

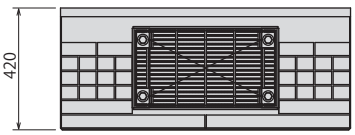

寸法表

種　類		形　状　寸　法							製品質量(kg)		合計質量
B	H	t1	t2	b	C1	H1	H2	H0	上ブロック	下ブロック	(kg)
300	300	60	70	280	60	240	450	600	85	220	305
300	400	60	70	280	60	340	550	720		250	335
300	500	60	70	280	60	440	650	820		280	365
300	600	60	70	280	60	540	750	920		305	385
300	700	60	70	280	60	640	850	1020		335	420
300	800	60	70	280	60	740	950	1120		365	450
300	900	60	70	280	60	840	1050	1220		395	480

材料表　(1基当たり)

種　別	単　位	数　量
アーバンドレン(桝タイプ)	本	1
基礎砕石(t=100mm)	m²	0.520

横断タイプ（B300 × H300 ～ H900）

正面図
スリット無し
300x300～300x900

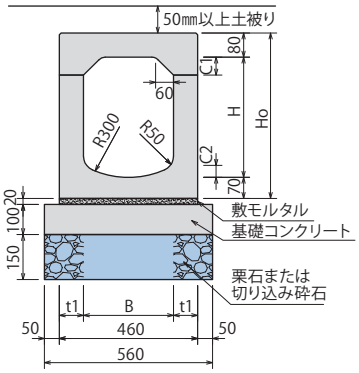

正面図
スリット有り
300x300～300x900

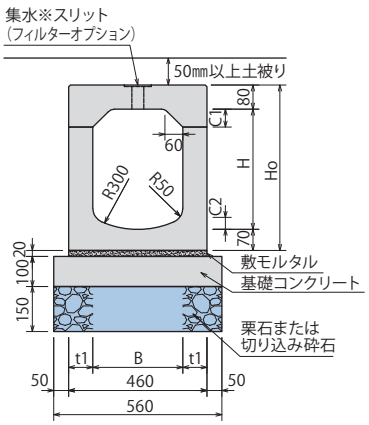

平面図

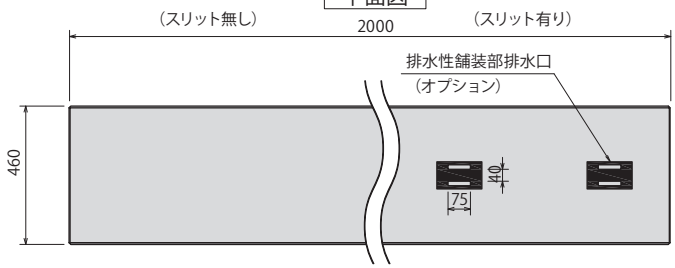

側面図

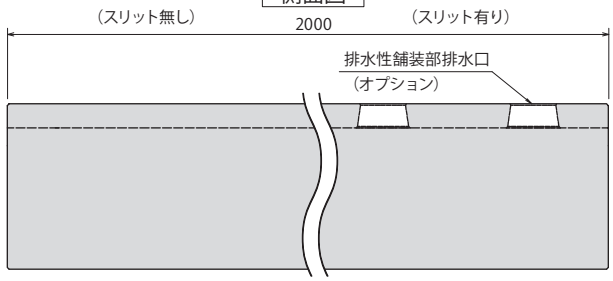

寸法表

種類		形状寸法(mm)				製品質量(kg)		合計質量
B	H	t1	C1	C2	Ho	上ブロック	下ブロック	(kg)
300	300	80	60	40	460	240	385	625
300	400	80	60	40	560		460	700
300	500	80	60	40	660		535	775
300	600	80	60	40	760		615	855
300	700	80	60	40	860		690	930
300	800	80	60	40	860		765	1005
300	900	80	60	40	1060		845	1085

※上載荷重：横断T-25(1輪50kN),衝撃係数i=0.1、土被り0.05～0.50mとしています。

材料表 (10m当たり)

種別	単位	数量
アーバンドレン　横断型	本	5
敷モルタル	m^3	0.092
基礎コンクリート(t=100mm)	m^3	0.560
基礎コンクリート型枠	m^2	2.000
基礎砕石(t=100mm)	m^2	5.600

横断タイプ（B400 × H400 ～ H900）

正面図
スリット無し
400x400～400x900

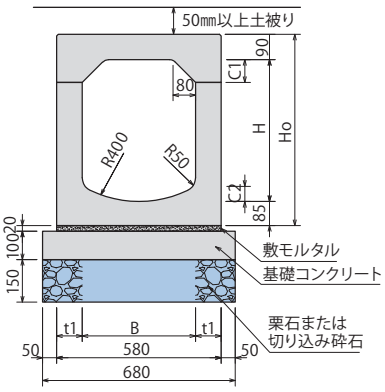

正面図
スリット有り
400x400～400x900

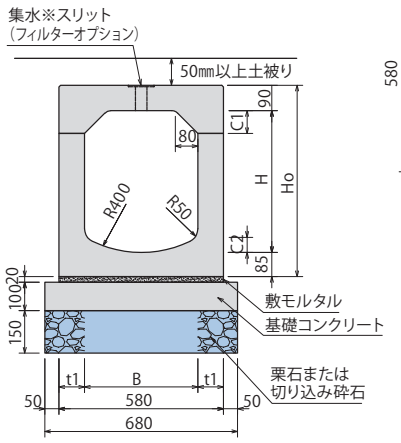

平面図

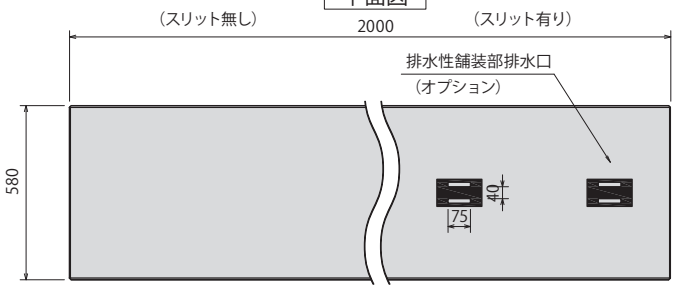

側面図

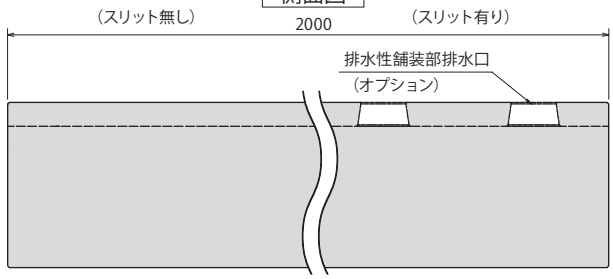

寸法表

種類		形状寸法(mm)				製品質量(kg)		合計質量
B	H	t1	C1	C2	Ho	上ブロック	下ブロック	(kg)
400	400	90	80	54	575	350	550	900
400	500	90	80	54	675		635	985
400	600	90	80	54	775		725	1075
400	700	90	80	54	875		810	1160
400	800	90	80	54	975		895	1245
400	900	90	80	54	1075		1000	1350

※上載荷重：横断T-25(1輪50kN),衝撃係数i=0.1、土被り0.05～0.50mとしています。

材料表 (10m当たり)

種別	単位	数量
アーバンドレン　横断型	本	5
敷モルタル	m^3	0.116
基礎コンクリート(t=100mm)	m^3	0.680
基礎コンクリート型枠	m^2	2.000
基礎砕石(t=100mm)	m^2	6.800

乗入タイプ（B300 × H300 ～ H900）

正面図
300x300（一体型）

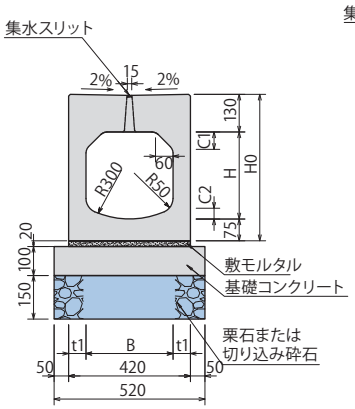

正面図
300x300～300x900（分割型）

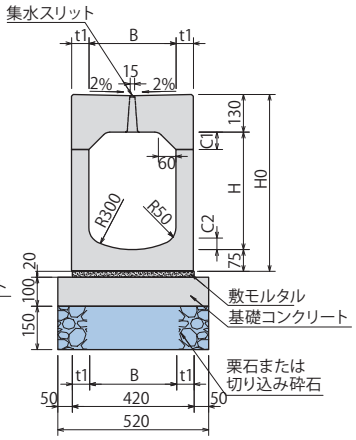

側面図

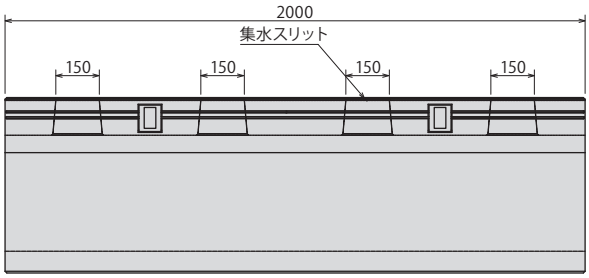

平面図

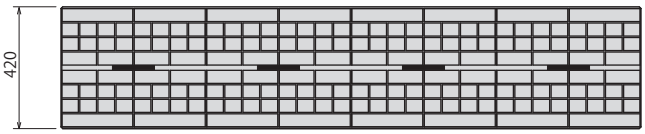

寸法表

種類		形状寸法(mm)				製品質量(kg)		合計質量
B	H	t1	C1	C2	Ho	上ブロック	下ブロック	(kg)
300	300	60	60	40	505	———	—	620
300	400	60	60	40	605	310	370	680
300	500	60	60	40	705		425	735
300	600	60	60	40	805		485	795
300	700	60	60	40	905		540	850
300	800	60	60	40	1005		600	910
300	900	60	60	40	1015		655	965

※上載荷重：横断T-25(1輪50kN),衝撃係数i=0.1としています。

材料表

(10m当たり)

種別	単位	数量
アーバンドレン　乗り入れ型	本	5
敷モルタル	m^3	0.084
基礎コンクリート(t=100mm)	m^3	0.520
基礎コンクリート型枠	m^2	2.000
基礎砕石(t=150mm)	m^2	5.200

桝タイプ（B300 × H300 ～ H900）

正面図

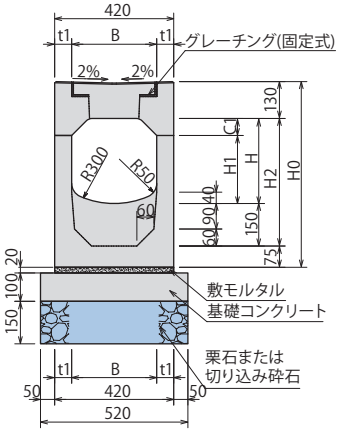

側面図

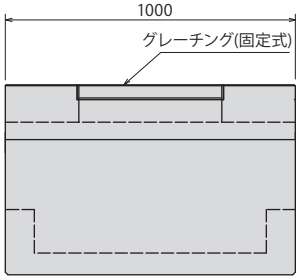

平面図

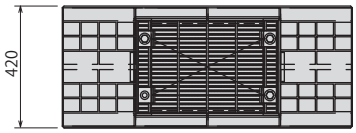

寸法表

種類		形状寸法							製品質量(kg)		合計質量
B	H	t1	t2	b	C1	H1	H2	H0	上ブロック	下ブロック	(kg)
300	300	60	70	280	60	240	450	655	120	225	345
300	400	60	70	280	60	340	550	755		255	375
300	500	60	70	280	60	440	650	855		285	405
300	600	60	70	280	60	540	750	955		310	430
300	700	60	70	280	60	640	850	1055		340	460
300	800	60	70	280	60	740	950	1155		370	490
300	900	60	70	280	60	840	1050	1255		400	520

※上載荷重：横断T-25(1輪50kN),衝撃係数i=0.1としています。

材料表

(1基当たり)

種別	単位	数量
アーバンドレン　乗り入れ型(桝タイプ)	本	1
基礎砕石(t=100mm)	m^2	0.520

ST135タイプ

正面図

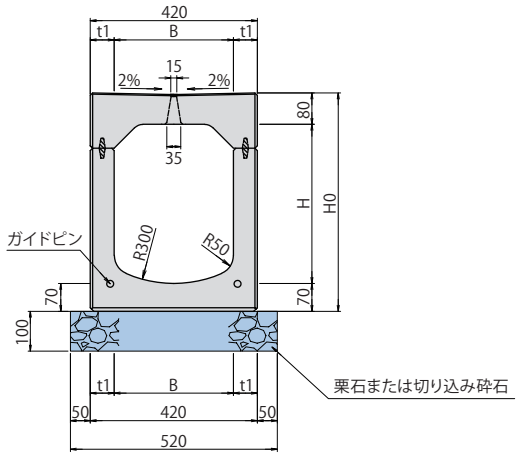

平面図

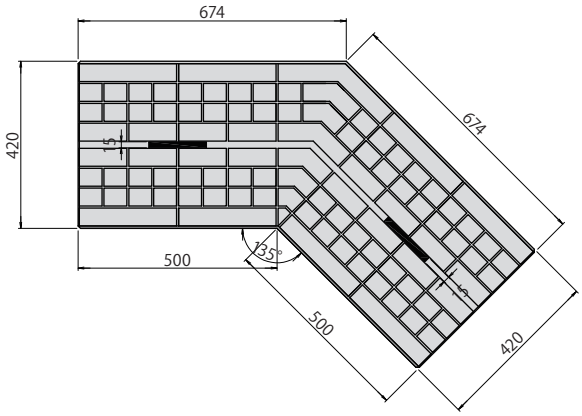

寸法表

種類		形状寸法(mm)				製品質量(kg)		合計質量
B	H	t1	C1	C2	Ho	上ブロック	下ブロック	(kg)
300	300	60	60	40	450	125	180	305
300	400	60	60	40	550		210	335
300	500	60	60	40	650		245	370
300	600	60	60	40	750		280	405
300	700	60	60	40	850		315	440
300	800	60	60	40	950		345	470
300	900	60	60	40	1050		380	505

材料表　（1本当たり）

種別	単位	数量
スタンダードタイプコーナー135°用	本	1
基礎砕石(t=100mm)	m^2	0.6105

曲線部の施工

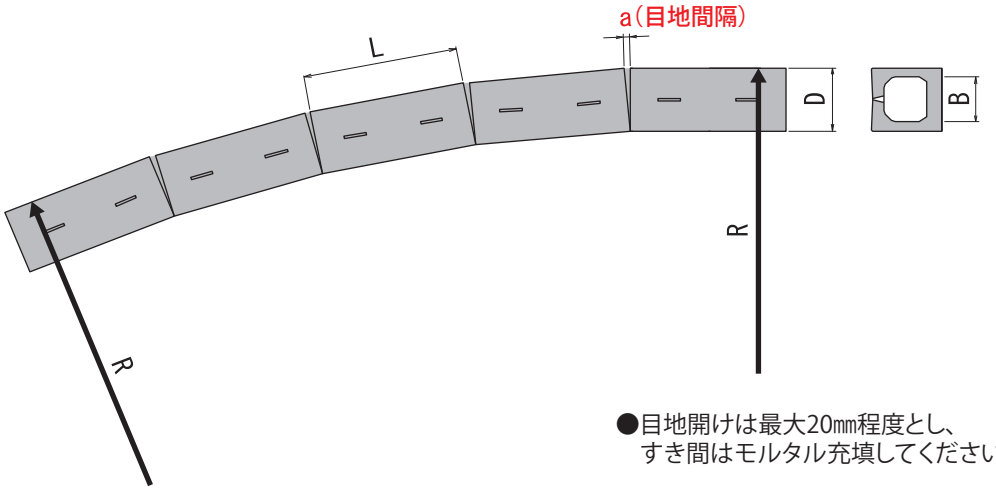

●目地開けは最大20㎜程度とし、
すき間はモルタル充填してください。

製品形状 B(㎜)	製品外幅 D(㎜)	製品長 L(㎜)	目地間隔：a(㎜) R(m)						
			R=20	R=30	R=40	R=50	R=100	R=150	R=200
300	420	1000	22	15	11	9	5	3	3
		2000	—	—	22	17	9	6	5

アーバンドレン 流量表

流速　V　＝　1／n　×　R2/3　×　I 1/2
流量　Q　＝　A　×　V
計算は、マニング式による

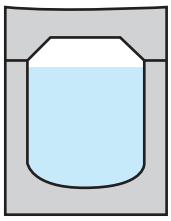

※８割水深

呼び名		250×250		250×300		250×400		250×500	
通水断面積A（㎡）		0.0469		0.0569		0.0769		0.0969	
潤辺P　（m）		0.5824		0.6616		0.8216		0.9816	
径深R　（m）		0.0805		0.0860		0.0936		0.0987	
R（2/3）		0.1865		0.1948		0.2061		0.2136	
粗度係数n		0.013		0.013		0.013		0.013	
I 勾配(‰)	I（1/2）	V	Q	V	Q	V	Q	V	Q
20.0	0.14142	2.029	0.0951	2.120	0.1206	2.243	0.1725	2.324	0.2252
15.0	0.12247	1.757	0.0824	1.836	0.1044	1.942	0.1494	2.012	0.1950
10.0	0.10000	1.434	0.0673	1.499	0.0853	1.586	0.1219	1.634	0.1592
8.0	0.08944	1.283	0.0602	1.341	0.0763	1.418	0.1091	1.470	0.1424
6.0	0.07746	1.111	0.0521	1.161	0.0661	1.228	0.0945	1.273	0.1233
5.0	0.07071	1.014	0.0476	1.060	0.0603	1.121	0.0862	1.162	0.1126
4.5	0.06708	0.962	0.0451	1.005	0.0572	1.064	0.0818	1.102	0.1068
4.0	0.06325	0.907	0.0424	0.948	0.0539	1.003	0.0771	1.039	0.1007
3.5	0.05916	0.849	0.0398	0.887	0.0505	0.938	0.0721	0.972	0.0942
3.0	0.05477	0.786	0.0368	0.821	0.0467	0.869	0.0668	0.900	0.0872
2.5	0.05000	0.717	0.0336	0.749	0.0426	0.793	0.0610	0.822	0.0796
2.0	0.04472	0.642	0.0301	0.670	0.0381	0.709	0.0545	0.735	0.0712
1.8	0.04243	0.609	0.0285	0.636	0.0362	0.673	0.0517	0.697	0.0675
1.6	0.04000	0.574	0.0269	0.600	0.0341	0.634	0.0488	0.657	0.0637
1.5	0.03873	0.556	0.0261	0.580	0.0330	0.614	0.0472	0.636	0.0617
1.4	0.03742	0.537	0.0252	0.561	0.0319	0.593	0.0456	0.615	0.0596
1.2	0.03464	0.497	0.0233	0.519	0.0295	0.549	0.0422	0.569	0.0552
1.0	0.03162	0.454	0.0213	0.474	0.0270	0.501	0.0386	0.520	0.0503
0.8	0.02828	0.406	0.0190	0.424	0.0241	0.449	0.0345	0.465	0.0450
0.6	0.02449	0.351	0.0165	0.367	0.0209	0.388	0.0299	0.402	0.0390
0.5	0.02236	0.321	0.0150	0.335	0.0191	0.355	0.0273	0.367	0.0356

アーバンドレン 流量表

流速　V　＝　1／n　×　R2/3　×　I 1/2
流量　Q　＝　A　×　V
B300×H300～H1500
計算は、マニング式による

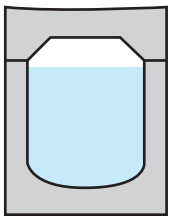

※８割水深

呼び名		300×300		300×400		300×500		300×600		300×700		300×800		300×900	
通水断面積A（㎡）		0.0677		0.0917		0.1157		0.1397		0.1637		0.1877		0.2117	
潤辺P　（m）		0.7019		0.8611		1.0211		1.1811		1.3411		1.5011		1.6611	
径深R　（m）		0.0965		0.1065		0.1133		0.1183		0.1221		0.1250		0.1274	
R（2/3）		0.2103		0.2247		0.2342		0.2410		0.2461		0.2501		0.2533	
粗度係数n		0.013		0.013		0.013		0.013		0.013		0.013		0.013	
I 勾配(‰)	I（1/2）	V	Q	V	Q	V	Q	V	Q	V	Q	V	Q	V	Q
20.0	0.14142	2.288	0.1549	2.444	0.2241	2.547	0.2947	2.621	0.3662	2.677	0.4382	2.720	0.5106	2.755	0.5832
15.0	0.12247	1.981	0.1341	2.117	0.1941	2.206	0.2552	2.270	0.3171	2.318	0.3795	2.356	0.4422	2.386	0.5051
10.0	0.10000	1.618	0.1095	1.728	0.1585	1.801	0.2084	1.854	0.2589	1.893	0.3099	1.924	0.3610	1.948	0.4124
8.0	0.08944	1.447	0.0980	1.546	0.1417	1.611	0.1864	1.658	0.2316	1.693	0.2771	1.720	0.3229	1.742	0.3689
6.0	0.07746	1.253	0.0848	1.339	0.1228	1.395	0.1614	1.436	0.2006	1.466	0.2400	1.490	0.2797	1.509	0.3195
5.0	0.07071	1.144	0.0774	1.222	0.1121	1.274	0.1474	1.311	0.1831	1.338	0.2191	1.360	0.2553	1.378	0.2916
4.5	0.06708	1.085	0.0735	1.159	0.1063	1.208	0.1398	1.243	0.1737	1.270	0.2079	1.290	0.2422	1.307	0.2767
4.0	0.06325	1.023	0.0693	1.093	0.1002	1.139	0.1318	1.172	0.1638	1.197	0.1960	1.217	0.2283	1.232	0.2608
3.5	0.05916	0.957	0.0648	1.022	0.0938	1.066	0.1233	1.097	0.1532	1.120	0.1833	1.138	0.2136	1.152	0.2440
3.0	0.05477	0.886	0.0600	0.947	0.0868	0.987	0.1141	1.015	0.1418	1.037	0.1697	1.054	0.1978	1.067	0.2259
2.5	0.05000	0.809	0.0548	0.864	0.0792	0.901	0.1042	0.927	0.1295	0.946	0.1549	0.962	0.1805	0.974	0.2062
2.0	0.04472	0.724	0.0490	0.773	0.0709	0.806	0.0932	0.829	0.1158	0.847	0.1386	0.860	0.1615	0.871	0.1844
1.8	0.04243	0.686	0.0465	0.733	0.0672	0.764	0.0884	0.786	0.1099	0.803	0.1315	0.816	0.1532	0.827	0.1750
1.6	0.04000	0.647	0.0438	0.691	0.0634	0.720	0.0834	0.741	0.1036	0.757	0.1239	0.769	0.1444	0.779	0.1650
1.5	0.03873	0.627	0.0424	0.669	0.0614	0.698	0.0807	0.718	0.1003	0.733	0.1200	0.745	0.1398	0.754	0.1597
1.4	0.03742	0.605	0.0410	0.647	0.0593	0.674	0.0780	0.694	0.0969	0.708	0.1159	0.720	0.1351	0.729	0.1543
1.2	0.03464	0.560	0.0379	0.599	0.0549	0.624	0.0722	0.642	0.0897	0.656	0.1073	0.666	0.1251	0.675	0.1429
1.0	0.03162	0.512	0.0346	0.547	0.0501	0.570	0.0659	0.586	0.0819	0.599	0.0980	0.608	0.1142	0.616	0.1304
0.8	0.02828	0.458	0.0310	0.489	0.0448	0.509	0.0589	0.524	0.0732	0.535	0.0876	0.544	0.1021	0.551	0.1166
0.6	0.02449	0.396	0.0268	0.423	0.0388	0.441	0.0510	0.454	0.0634	0.464	0.0759	0.471	0.0884	0.477	0.1010
0.5	0.02236	0.362	0.0245	0.386	0.0354	0.403	0.0466	0.414	0.0579	0.423	0.0693	0.430	0.0807	0.436	0.0922

呼び名		300×1000		300×1100		300×1200		300×1300		300×1400		300×1500	
通水断面積A（㎡）		0.2194		0.2432		0.2672		0.2912		0.3152		0.3392	
潤辺P　（m）		1.7961		1.9561		2.1161		2.2761		2.4361		2.5961	
径深R　（m）		0.1222		0.1243		0.1263		0.1279		0.1294		0.1307	
R（2/3）		0.2462		0.2491		0.2517		0.2539		0.2558		0.2575	
粗度係数n		0.013		0.013		0.013		0.013		0.013		0.013	
I 勾配(‰)	I（1/2）	V	Q	V	Q	V	Q	V	Q	V	Q	V	Q
20.0	0.14142	2.678	0.5876	2.710	0.6590	2.738	0.7316	2.762	0.8043	2.783	0.8772	2.801	0.9501
15.0	0.12247	2.319	0.5089	2.347	0.5708	2.371	0.6336	2.392	0.6966	2.410	0.7597	2.426	0.8228
10.0	0.10000	1.894	0.4155	1.916	0.4660	1.936	0.5173	1.953	0.5687	1.968	0.6203	1.981	0.6718
8.0	0.08944	1.694	0.3716	1.714	0.4168	1.732	0.4627	1.747	0.5087	1.760	0.5548	1.772	0.6009
6.0	0.07746	1.467	0.3218	1.484	0.3610	1.500	0.4007	1.513	0.4405	1.524	0.4804	1.534	0.5204
5.0	0.07071	1.339	0.2938	1.355	0.3295	1.369	0.3658	1.381	0.4022	1.391	0.4386	1.401	0.4751
4.5	0.06708	1.270	0.2787	1.285	0.3126	1.299	0.3470	1.310	0.3815	1.320	0.4161	1.329	0.4507
4.0	0.06325	1.198	0.2628	1.212	0.2947	1.224	0.3272	1.235	0.3597	1.245	0.3923	1.253	0.4249
3.5	0.05916	1.120	0.2458	1.134	0.2757	1.145	0.3061	1.155	0.3365	1.164	0.3669	1.172	0.3975
3.0	0.05477	1.037	0.2276	1.050	0.2552	1.060	0.2833	1.070	0.3115	1.078	0.3397	1.085	0.3680
2.5	0.05000	0.947	0.2077	0.958	0.2330	0.968	0.2587	0.977	0.2844	0.984	0.3101	0.990	0.3359
2.0	0.04472	0.847	0.1858	0.857	0.2084	0.866	0.2314	0.873	0.2543	0.880	0.2774	0.886	0.3005
1.8	0.04243	0.803	0.1763	0.813	0.1977	0.821	0.2195	0.829	0.2413	0.835	0.2632	0.840	0.2850
1.6	0.04000	0.758	0.1662	0.766	0.1864	0.774	0.2069	0.781	0.2275	0.787	0.2481	0.792	0.2687
1.5	0.03873	0.733	0.1609	0.742	0.1805	0.750	0.2004	0.756	0.2203	0.762	0.2402	0.767	0.2602
1.4	0.03742	0.709	0.1555	0.717	0.1744	0.724	0.1936	0.731	0.2128	0.736	0.2321	0.741	0.2514
1.2	0.03464	0.656	0.1439	0.664	0.1614	0.671	0.1792	0.677	0.1970	0.682	0.2149	0.686	0.2327
1.0	0.03162	0.599	0.1314	0.606	0.1474	0.612	0.1636	0.618	0.1799	0.622	0.1961	0.626	0.2125
0.8	0.02828	0.536	0.1175	0.542	0.1318	0.548	0.1463	0.552	0.1609	0.557	0.1754	0.560	0.1900
0.6	0.02449	0.464	0.1018	0.469	0.1142	0.474	0.1267	0.478	0.1393	0.482	0.1519	0.485	0.1646
0.5	0.02236	0.423	0.0929	0.428	0.1042	0.433	0.1157	0.437	0.1272	0.440	0.1387	0.443	0.1502

アーバンドレン 流量表

流速　V　＝　1／n　×　$R^{2/3}$　×　$I^{1/2}$
流量　Q　＝　A　×　V
B400×H400～H1500
計算は、マニング式による

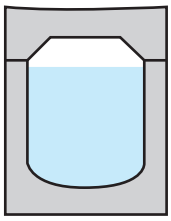

※８割水深

呼び名		400×400		400×500		400×600		400×700		400×800		400×900	
通水断面積A（㎡）		0.1157		0.1527		0.1847		0.2167		0.2487		0.2807	
潤辺P　（m）		0.9147		1.0996		1.2596		1.4196		1.5796		1.7396	
径深R　（m）		0.1265		0.1389		0.1466		0.1526		0.1574		0.1614	
R（2/3）		0.2520		0.2682		0.2781		0.2856		0.2916		0.2964	
粗度係数n		0.013		0.013		0.013		0.013		0.013		0.013	
I 勾配(‰)	I（1/2）	V	Q	V	Q	V	Q	V	Q	V	Q	V	Q
20.0	0.14142	2.741	0.3172	2.917	0.4455	3.025	0.5587	3.107	0.6733	3.172	0.7889	3.224	0.9051
15.0	0.12247	2.374	0.2747	2.526	0.3858	2.620	0.4839	2.691	0.5831	2.747	0.6832	2.792	0.7838
10.0	0.10000	1.938	0.2243	2.063	0.3150	2.139	0.3951	2.197	0.4761	2.243	0.5578	2.280	0.6400
8.0	0.08944	1.734	0.2006	1.845	0.2817	1.913	0.3534	1.965	0.4258	2.006	0.4989	2.039	0.5724
6.0	0.07746	1.501	0.1737	1.598	0.2440	1.657	0.3060	1.702	0.3688	1.737	0.4321	1.766	0.4957
5.0	0.07071	1.371	0.1586	1.459	0.2227	1.513	0.2794	1.554	0.3367	1.586	0.3944	1.612	0.4525
4.5	0.06708	1.300	0.1504	1.384	0.2113	1.435	0.2650	1.474	0.3194	1.505	0.3742	1.529	0.4293
4.0	0.06325	1.226	0.1418	1.305	0.1992	1.353	0.2499	1.390	0.3011	1.419	0.3528	1.442	0.4048
3.5	0.05916	1.147	0.1327	1.220	0.1864	1.265	0.2337	1.300	0.2817	1.327	0.3300	1.349	0.3786
3.0	0.05477	1.062	0.1228	1.130	0.1725	1.172	0.2164	1.203	0.2608	1.228	0.3055	1.249	0.3505
2.5	0.05000	0.969	0.1121	1.031	0.1575	1.070	0.1975	1.099	0.2381	1.121	0.2789	1.140	0.3200
2.0	0.04472	0.867	0.1003	0.923	0.1409	0.957	0.1767	0.983	0.2129	1.003	0.2495	1.020	0.2862
1.8	0.04243	0.822	0.0951	0.875	0.1336	0.908	0.1676	0.932	0.2020	0.952	0.2367	0.967	0.2715
1.6	0.04000	0.775	0.0897	0.825	0.1260	0.856	0.1580	0.879	0.1904	0.897	0.2231	0.912	0.2560
1.5	0.03873	0.751	0.0869	0.799	0.1220	0.828	0.1530	0.851	0.1844	0.869	0.2160	0.883	0.2479
1.4	0.03742	0.725	0.0839	0.772	0.1179	0.800	0.1478	0.822	0.1781	0.839	0.2087	0.853	0.2395
1.2	0.03464	0.671	0.0777	0.715	0.1091	0.741	0.1369	0.761	0.1649	0.777	0.1932	0.790	0.2217
1.0	0.03162	0.613	0.0709	0.652	0.0996	0.676	0.1249	0.695	0.1506	0.709	0.1764	0.721	0.2024
0.8	0.02828	0.548	0.0634	0.583	0.0891	0.605	0.1117	0.621	0.1347	0.634	0.1578	0.645	0.1810
0.6	0.02449	0.475	0.0549	0.505	0.0772	0.524	0.0968	0.538	0.1166	0.549	0.1366	0.558	0.1568
0.5	0.02236	0.433	0.0501	0.461	0.0704	0.478	0.0883	0.491	0.1065	0.502	0.1247	0.510	0.1431

呼び名		400×1000		400×1100		400×1200		400×1300		400×1400		400×1500	
通水断面積A（㎡）		0.2973		0.3291		0.3611		0.3931		0.4251		0.4571	
潤辺P　（m）		1.8761		2.0361		2.1961		2.3561		2.5161		2.6761	
径深R　（m）		0.1585		0.1616		0.1644		0.1668		0.1690		0.1708	
R（2/3）		0.2928		0.2967		0.3001		0.3031		0.3056		0.3079	
粗度係数n		0.013		0.013		0.013		0.013		0.013		0.013	
I 勾配(‰)	I（1/2）	V	Q	V	Q	V	Q	V	Q	V	Q	V	Q
20.0	0.14142	3.186	0.9471	3.228	1.0623	3.265	1.1790	3.297	1.2960	3.325	1.4133	3.349	1.5308
15.0	0.12247	2.759	0.8202	2.795	0.9200	2.828	1.0210	2.855	1.1224	2.879	1.2240	2.900	1.3257
10.0	0.10000	2.253	0.6697	2.282	0.7512	2.309	0.8337	2.331	0.9164	2.351	0.9994	2.368	1.0824
8.0	0.08944	2.015	0.5990	2.042	0.6719	2.065	0.7457	2.085	0.8197	2.103	0.8939	2.118	0.9682
6.0	0.07746	1.745	0.5187	1.768	0.5819	1.788	0.6458	1.806	0.7099	1.821	0.7741	1.834	0.8385
5.0	0.07071	1.593	0.4735	1.614	0.5312	1.633	0.5895	1.648	0.6480	1.662	0.7067	1.674	0.7654
4.5	0.06708	1.511	0.4492	1.531	0.5039	1.549	0.5593	1.564	0.6148	1.577	0.6704	1.589	0.7261
4.0	0.06325	1.425	0.4236	1.444	0.4751	1.460	0.5273	1.474	0.5796	1.487	0.6321	1.498	0.6846
3.5	0.05916	1.333	0.3962	1.350	0.4444	1.366	0.4932	1.379	0.5422	1.391	0.5912	1.401	0.6404
3.0	0.05477	1.234	0.3668	1.250	0.4114	1.265	0.4566	1.277	0.5019	1.288	0.5474	1.297	0.5929
2.5	0.05000	1.126	0.3348	1.141	0.3756	1.154	0.4168	1.166	0.4582	1.175	0.4997	1.184	0.5412
2.0	0.04472	1.007	0.2995	1.021	0.3359	1.032	0.3728	1.043	0.4098	1.051	0.4469	1.059	0.4841
1.8	0.04243	0.956	0.2841	0.968	0.3187	0.980	0.3537	0.989	0.3888	0.997	0.4240	1.005	0.4592
1.6	0.04000	0.901	0.2679	0.913	0.3005	0.923	0.3335	0.933	0.3666	0.940	0.3997	0.947	0.4330
1.5	0.03873	0.872	0.2594	0.884	0.2909	0.894	0.3229	0.903	0.3549	0.910	0.3871	0.917	0.4192
1.4	0.03742	0.843	0.2506	0.854	0.2811	0.864	0.3119	0.872	0.3429	0.880	0.3739	0.886	0.4050
1.2	0.03464	0.780	0.2320	0.791	0.2602	0.800	0.2888	0.808	0.3175	0.814	0.3462	0.820	0.3750
1.0	0.03162	0.712	0.2118	0.722	0.2375	0.730	0.2636	0.737	0.2898	0.743	0.3160	0.749	0.3423
0.8	0.02828	0.637	0.1894	0.646	0.2125	0.653	0.2358	0.659	0.2592	0.665	0.2827	0.670	0.3062
0.6	0.02449	0.552	0.1640	0.559	0.1840	0.566	0.2042	0.571	0.2245	0.576	0.2448	0.580	0.2651
0.5	0.02236	0.504	0.1497	0.510	0.1680	0.516	0.1864	0.521	0.2049	0.526	0.2235	0.530	0.2420

トピック

みんみん基礎ブロック

施工がしやすい！工事が早い！きれいに仕上がる！

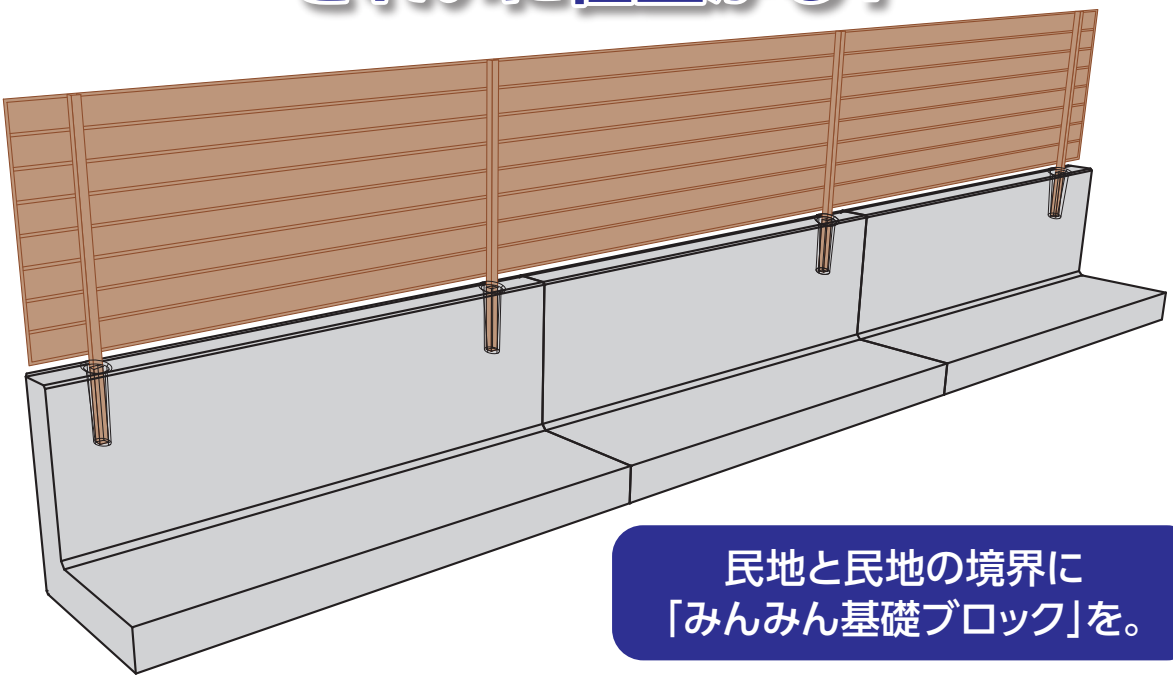

民地と民地の境界に
「みんみん基礎ブロック」を。

フェンス・ブロック積に対応しています。

H=500 Ⅰ型タイプ	H=750 L型タイプ	H=500 逆T型タイプ	H=500 逆T型タイプ
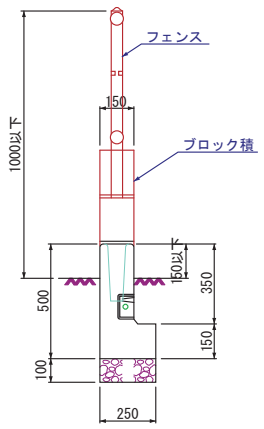	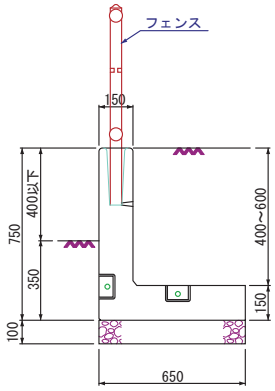	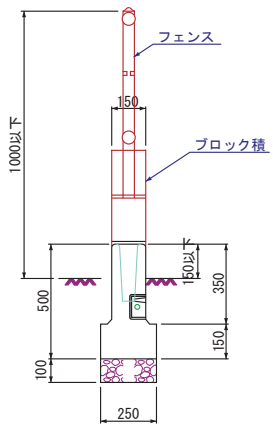	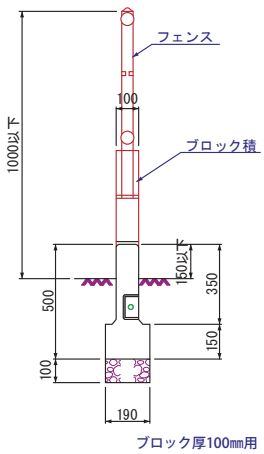

千葉窯業株式会社

ちばようぎょう　検索

事業所

〈本部・技術部〉		〒260-8666	千葉県千葉市中央区市場町 3-1	TEL：043-221-7001
〈東京・神奈川〉	東京支店	〒103-0023	東京都中央区日本橋本町 3-3-4	TEL：03-5835-0981
〈千葉〉	千葉事業部	〒260-8666	千葉県千葉市中央区市場町 3-1	TEL：043-221-7000
	本社事業部	〒289-1732	千葉県山武郡横芝光町横芝 1092	TEL：0479-82-1121
	東葛営業所	〒277-0861	千葉県柏市高田 950	TEL：04-7143-6851
〈茨城〉	水戸営業所	〒310-0803	茨城県水戸市城南 2-15-16	TEL：029-224-1731
	つくば営業所	〒305-0034	茨城県つくば市小野崎 131-1	TEL：029-855-6611
	茨城営業所	〒300-0736	茨城県稲敷市八千石 720	TEL：0299-79-1211
〈埼玉〉	埼玉営業所	〒331-0812	埼玉県さいたま市北区宮原町 3-308-1	TEL：048-661-6411
〈栃木〉	栃木営業所	〒322-0301	栃木県鹿沼市北半田 2008	TEL：0289-75-4641
〈群馬〉	群馬営業所	〒371-0831	群馬県前橋市小相木町 520-1	TEL：027-254-3651
〈長野〉	長野営業所	〒385-0025	長野県佐久市塚原 900	TEL：0267-68-1101
〈中部・関西〉	中部支社	〒470-0451	愛知県豊田市藤岡飯野町五釜 1168-1	TEL：0565-76-4121
	名古屋営業所	〒460-0002	愛知県名古屋市中区丸の内 3-5-10	TEL：052-481-3651
〈東北〉	東北営業所	〒984-0816	宮城県仙台市若林区河原町 2-5-36	TEL：022-266-7651

〈工場〉	本社工場	〒289-1732	千葉県山武郡横芝光町横芝 1092	TEL：0479-82-1121
	茨城工場	〒300-0736	茨城県稲敷市八千石 720	TEL：0299-79-1211
	東関東工場	〒300-0511	茨城県稲敷市高田 3657	TEL：029-892-2591
	栃木工場	〒322-0301	栃木県鹿沼市北半田 2008	TEL：0289-75-4641
	愛知工場	〒470-0451	愛知県豊田市藤岡飯野町五釜 1168-1	TEL：0565-76-4121

ネットワーク

〈東北〉 **池田東北株式会社**

本社	〒969-0401	福島県岩瀬郡鏡石町境 180	TEL：0248-62-5155
仙台事業部	〒981-3521	宮城県黒川郡大郷町中村大沢 1	TEL：022-359-2511

vol.2 2025-8